Идивидуальный предприниматель Игнатьев Алексей Олегович

Проектная организация «Автор»

Заказчик – ООО «ГРК «ЭНКО»

«Жилой район в границах ул. Тимофея Кармацкого - Мельникайте и берега река Тура в г. Тюмени. 3 очередь строительства. Корректировка. Многоквартирный жилой дом ГП-12 с встроенно-пристроенным подземным паркингом. Многоквартирный жилой дом ГП-13 с встроенно-пристроенным подземным паркингом»

Многоквартирный жилой дом ГП-13 с встроенно-пристроенным подземным паркингом

РАБОЧАЯ ДОКУМЕНТАЦИЯ

Архитектурные решения.

Секция 13.8

26091-13_К8_АР_РД

Изм.	№ док.	Подп.	Дата
1	0003-25		06.25
2	0003-25		07.25
3	0003-25		10.25
4	0003-25		11.25
5	0003-25		01.26
6	0003-25		01.26
7	0003-25		02.26
8	0003-25		04.26
9	0003-25		06.26

2024

Идивидуальный предприниматель Игнатьев Алексей Олегович

Проектная организация «Автор»

Заказчик – ООО «ГРК «ЭНКО»

«Жилой район в границах ул. Тимофея Кармацкого - Мельникайте и берега река Тура в г. Тюмени. 3 очередь строительства. Корректировка. Многоквартирный жилой дом ГП-12 с встроенно-пристроенным подземным паркингом. Многоквартирный жилой дом ГП-13 с встроенно-пристроенным подземным паркингом»

Многоквартирный жилой дом ГП-13 с встроенно-пристроенным подземным паркингом

РАБОЧАЯ ДОКУМЕНТАЦИЯ

Архитектурные решения.

Секция 13.8

26091-13_К8_АР_РД

Главный инженер проекта Л.В. Плукчи

Изм.	№ док.	Подп.	Дата
1	0003-25		06.25
2	0003-25		07.25
3	0003-25		10.25
4	0003-25		11.25
5	0003-25		01.26
6	0003-25		01.26
7	0003-25		02.26
8	0003-25		04.26
9	0003-25		06.26

2024

Взам. инв. №

Подп. и дата

Инв.№ подп.

Разрешение	Обозначение	26091-13_К8_АР_РД
№ 0003-25	Наименование объекта строительства	Жилой район в границах ул. Тимофея Кармацкого - Мельникайте и берега река Тура в г. Тюмени. 3 очередь строительства. Корректировка. Многоквартирный жилой дом ГП-12 с встроенно-пристроенным подземным паркингом. Многоквартирный жилой дом ГП-13 с встроенно-пристроенным подземным паркингом

Изм.	Лист	Содержание изменения	Код	Примечание
Графическая часть:				
1	1	Дополнена ведомость основных комплектов рабочих чертежей, дополнены общие указания, добавлена таблица с ТЭП.	1	Изм.1 (Зам.)
	2, 3	Обозначения соседних секций указаны с ссылкой на раздел РД. Добавлены недостающие марки.	1	Изм.1 (Зам.)
	4	Обозначения соседних секций указаны с ссылкой на раздел РД. Добавлены недостающие отметки.	1	Изм. 1 (Зам.)
	6	Откорректирована нарезка и открывание окон и витражей, добавлены вентиляционные решетки над дверьми при входах в коммерцию. На блок схемах стрелками указано какой вид отображен на фасаде. Исправлено положение козырьков.	1	Изм. 1 (Зам.)
	7	Откорректирована нарезка и открывание окон и витражей, добавлены вентиляционные решетки над дверьми при входах в коммерцию. Откорректированы ведомости отделки фасадов. На блок схемах стрелками указано какой вид отображен на фасаде. Исправлено положение козырьков.	1	Изм. 1 (Зам.)
	8, 9	Добавлены эксизы корзин кондиционеров, уточнены размеры декоротивных элементов.	1	Изм. 1 (Зам.)
	10	Откорректирована нарезка и открывание окон и витражей, добавлены вентиляционные решетки над дверьми при входах в коммерцию.	1	Изм. 1 (Зам.)

Согласовано

06.25

Н. контр.

Изм. внес	Олещук		06.25
Составил			06.25
ГИП			06.25
Утв.			06.25

проектная АВТОР организация

Проектная организация ¼Автор½

Лист	Листов
1	1

Разрешение	Обозначение	26091-13_К8_АР_РД
№ 0003-25	Наименование объекта строительства	Жилой район в границах ул. Тимофея Кармацкого - Мельникайте и берега река Тура в г. Тюмени. 3 очередь строительства. Корректировка. Многоквартирный жилой дом ГП-12 с встроенно-пристроенным подземным паркингом. Многоквартирный жилой дом ГП-13 с встроенно-пристроенным подземным паркингом

Изм.	Лист	Содержание изменения	Код	Примечание
Графическая часть:				
2	1	Откорректирована ведомость основных комплектов рабочих чертежей.	1	Изм. 2 (Зам.)
	6	Откорректирована отделка фасада.	1	Изм. 2 (Зам.)
	7	Откорректированы ведомости отделки фасадов.	1	Изм. 2 (Зам.)

Согласовано

06.25

Н. контр.

Изм. внес	Олещук		07.25
Составил			07.25
ГИП			07.25
Утв.			07.25

проектная АВТОР организация

Проектная организация ¼Автор½

Лист	Листов
1	1

Разрешение	Обозначение	26091-13_К8_АР_РД
№ 0003-25	Наименование объекта строительства	Жилой район в границах ул. Тимофея Кармацкого - Мельникайте и берега река Тура в г. Тюмени. 3 очередь строительства. Корректировка. Многоквартирный жилой дом ГП-12 с встроенно-пристроенным подземным паркингом. Многоквартирный жилой дом ГП-13 с встроенно-пристроенным подземным паркингом

Изм.	Лист	Содержание изменения	Код	Примечание
Графическая часть:				
3	1	Откорректирована ведомость основных комплектов рабочих чертежей.	1	Изм.3 (Зам.)
	3	Откорректирована отделка фасада, изменена толщина утеплителя.	1	Изм.3 (Зам.)
	5	Откорректирована отделка фасада, откорректированы элементы оформления.	1	Изм. 3 (Зам.)
	6, 10	Добавлено примечание.	1	Изм. 3 (Зам.)
	7	Откорректированы ведомости отделки фасадов, добавлено примечание.	1	Изм. 3 (Зам.)
	11	Откорректированы эскизы и состав полов.	1	Изм. 3 (Зам.)

Согласовано

06.25

Н. контр.

Изм. внес	Олещук		10.25
Составил			10.25
ГИП			10.25
Утв.			10.25

проектная АВТОР организация

Проектная организация ¼Автор½

Лист	Листов
1	1

Разрешение	Обозначение	26091-13_К8_АР_РД
№ 0003-25	Наименование объекта строительства	Жилой район в границах ул. Тимофея Кармацкого - Мельникайте и берега река Тура в г. Тюмени. 3 очередь строительства. Корректировка. Многоквартирный жилой дом ГП-12 с встроенно-пристроенным подземным паркингом. Многоквартирный жилой дом ГП-13 с встроенно-пристроенным подземным паркингом

Изм.	Лист	Содержание изменения	Код	Примечание
Графическая часть:				
4	1	Откорректирована ведомость основных комплектов рабочих чертежей.	1	Изм.4 (Зам.)
	4	Откорректированы высотные отметки.	1	Изм.4 (Зам.)
	6	Добавлена маркировка заполнения проемов на фасадах.	1	Изм.4 (Зам.)
	7	Добавлено примечание про материал панелей для вывесок	1	Изм.4 (Зам.)
	7, 10	Изменен материал витражей Вн-4, Вн-7, Вн-9	1	Изм.4 (Зам.)

Согласовано

06.25

Н. контр.

Изм. внес	Олещук		11.25
Составил			11.25
ГИП			11.25
Утв.			11.25

проектная АВТОР организация

Проектная организация ¼Автор½

Лист	Листов
1	1

Разрешение	Обозначение	26091-13_К8_АР_РД
№ 0003-25	Наименование объекта строительства	Жилой район в границах ул. Тимофея Кармацкого - Мельникайте и берега река Тура в г. Тюмени. 3 очередь строительства. Корректировка. Многоквартирный жилой дом ГП-12 с встроенно-пристроенным подземным паркингом. Многоквартирный жилой дом ГП-13 с встроенно-пристроенным подземным паркингом

Изм.	Лист	Содержание изменения	Код	Примечание
Графическая часть:				
6	1	Откорректирована ведомость основных комплектов рабочих чертежей.	1	Изм. 6 (Зам.)
	4.1-4.2	Добавлены планы кровли на отметке +5,200 и на отметке +5,500.	1	Изм. 6 (Нов.)
	6, 7	Откорректированы окна.	1	Изм. 6 (Зам.)
	8	Добавлено сечение г-г по декоративному элементу.	1	Изм. 6 (Зам.)
	10	Откорректированы эскизы.	1	Изм. 6 (Зам.)

Согласовано

06.25

Н. контр.

Изм. внес	Олещук		01.26
Составил			01.26
ГИП			01.26
Утв.			01.26

проектная АВТОР организация

Проектная организация ¼Автор½

Лист	Листов
1	1

Разрешение	Обозначение	26091-13_К8_АР_РД
№ 0003-25	Наименование объекта строительства	Жилой район в границах ул. Тимофея Кармацкого - Мельникайте и берега река Тура в г. Тюмени. 3 очередь строительства. Корректировка. Многоквартирный жилой дом ГП-12 с встроенно-пристроенным подземным паркингом. Многоквартирный жилой дом ГП-13 с встроенно-пристроенным подземным паркингом

Изм.	Лист	Содержание изменения	Код	Примечание
Графическая часть:				
6	1	Откорректирована ведомость основных комплектов рабочих чертежей.	1	Изм. 6 (Зам.)
	4.1-4.2	Добавлены планы кровли на отметке +5,200 и на отметке +5,500.	1	Изм. 6 (Нов.)
	6, 7	Откорректированы окна.	1	Изм. 6 (Зам.)
	8	Добавлено сечение г-г по декоративному элементу.	1	Изм. 6 (Зам.)
	10	Откорректированы эскизы.	1	Изм. 6 (Зам.)

Согласовано

06.25

Н. контр.

Изм. внес	Олещук		01.26
Составил			01.26
ГИП			01.26
Утв.			01.26

проектная АВТОР организация

Проектная организация ¼Автор½

Лист	Листов
1	1

Разрешение	Обозначение	26091-13_К8_АР_РД
№ 0003-25	Наименование объекта строительства	Жилой район в границах ул. Тимофея Кармацкого - Мельникайте и берега река Тура в г. Тюмени. 3 очередь строительства. Корректировка. Многоквартирный жилой дом ГП-12 с встроенно-пристроенным подземным паркингом. Многоквартирный жилой дом ГП-13 с встроенно-пристроенным подземным паркингом

Изм.	Лист	Содержание изменения	Код	Примечание
Графическая часть:				
7	1	Откорректирована ведомость основных комплектов рабочих чертежей.	1	Изм.7 (Зам.)
	4	Изменена кровля	1	Изм.7 (Зам.)
	4.1-4.2	Добавлены планы кровли на отметке +5,200 и на отметке +5,500.	1	Изм.7 (Нов.)

Согласовано

06.25

Н. контр.

Изм. внес			01.26
Составил			01.26
ГИП			01.26
Утв.			01.26

проектная АВТОР организация

Проектная организация ¼Автор½

Лист	Листов
	1

Разрешение	Обозначение	26091-13_К8_АР_РД
№ 0003-25	Наименование объекта строительства	Жилой район в границах ул. Тимофея Кармацкого - Мельникайте и берега река Тура в г. Тюмени. 3 очередь строительства. Корректировка. Многоквартирный жилой дом ГП-12 с встроенно-пристроенным подземным паркингом. Многоквартирный жилой дом ГП-13 с встроенно-пристроенным подземным паркингом

Изм.	Лист	Содержание изменения	Код	Примечание
Графическая часть:				
8	1	Откорректирована ведомость основных комплектов рабочих чертежей.	1	Изм.8 (Зам.)
	3, 5, 6, 7, 10	Откорректированы окна, витражи	1	Изм.8 (Зам.)
	5, 6, 8	Откорректированы отметки декоративных элементов	1	Изм.8 (Зам.)

Согласовано

06.25

Н. контр.

Изм. внес			04.26
Составил			04.26
ГИП			04.26
Утв.			04.26

проектная АВТОР организация

Проектная организация ¼Автор½

Лист	Листов
	1

Разрешение	Обозначение	26091-13_К8_АР_РД
№ 0003-25	Наименование объекта строительства	Жилой район в границах ул. Тимофея Кармацкого - Мельникайте и берега река Тура в г. Тюмени. 3 очередь строительства. Корректировка. Многоквартирный жилой дом ГП-12 с встроенно-пристроенным подземным паркингом. Многоквартирный жилой дом ГП-13 с встроенно-пристроенным подземным паркингом

Изм.	Лист	Содержание изменения	Код	Примечание
Графическая часть:				
9	1	Откорректирована ведомость основных комплектов рабочих чертежей.	1	Изм.9 (Зам.)
	3	Добавлены перила на лестнице		
	7	Откорретирована ведомость отделки	1	Изм.9 (Зам.)
	6, 8	Добавлены маркировка и ведомость вент. решетки	1	Изм.9 (Зам.)

Согласовано

06.25

Н. контр.

Изм. внес			06.26
Составил			06.26
ГИП			06.26
Утв.			06.26

проектная АВТОР организация

Проектная организация ¼Автор½

Лист	Листов
	1

Ведомость основных комплектов рабочих чертежей

Обозначение	Наименование	Примечание
26091-12,13_ГП_РД	Генеральный план	
26091-12,13_ГП.КЖ_РД	Генеральный план. Конструкции железобетонные	
26091-13_С1_АР_РД	Архитектурные решения. Секция 13.1	
26091-13_С2_АР_РД	Архитектурные решения. Секция 13.2	
26091-13_С3_АР_РД	Архитектурные решения. Секция 13.3	
26091-13_С4_АР_РД	Архитектурные решения. Секция 13.4	
26091-13_С5_АР_РД	Архитектурные решения. Секция 13.5	
26091-13_К6_АР_РД	Архитектурные решения. Секция 13.6	
26091-13_К7_АР_РД	Архитектурные решения. Секция 13.7	
26091-13_К8_АР_РД	Архитектурные решения. Секция 13.8	
26091-13_К9_АР_РД	Архитектурные решения. Секция 13.9	
26091-13_П_АР_РД	Архитектурные решения. Паркинг	
26091-13_С1_КЖ0_РД	Конструкции железобетонные. Часть 1. Конструкции нулевого цикла. Секция 13.1	
26091-13_С2_КЖ0_РД	Конструкции железобетонные. Часть 1. Конструкции нулевого цикла. Секция 13.2	
26091-13_С3_КЖ0_РД	Конструкции железобетонные. Часть 1. Конструкции нулевого цикла. Секция 13.3	
26091-13_С4_КЖ0_РД	Конструкции железобетонные. Часть 1. Конструкции нулевого цикла. Секция 13.4	
26091-13_С5_КЖ0_РД	Конструкции железобетонные. Часть 1. Конструкции нулевого цикла. Секция 13.5	
26091-13_К6,К7,К8,К9,П_КЖ0_РД	Конструкции железобетонные. Часть 1. Конструкции нулевого цикла. Секции 13.6-13.8. Паркинг	
26091-13_С1_КЖ1_РД	Конструкции железобетонные. Часть 2. Конструкции железобетонные ниже 0,000. Секция 13.1	
26091-13_С2_КЖ1_РД	Конструкции железобетонные. Часть 2. Конструкции железобетонные ниже 0,000. Секция 13.2	
26091-13_С3_КЖ1_РД	Конструкции железобетонные. Часть 2. Конструкции железобетонные ниже 0,000. Секция 13.3	
26091-13_С4_КЖ1_РД	Конструкции железобетонные. Часть 2. Конструкции железобетонные ниже 0,000. Секция 13.4	
26091-13_С5_КЖ1_РД	Конструкции железобетонные. Часть 2. Конструкции железобетонные ниже 0,000. Секция 13.5	
26091-13_К6,К7,К8,К9,П_КЖ1_РД	Конструкции железобетонные. Часть 2. Конструкции основного цикла . Секции 13.5-13.9. Паркинг	
26091-13_С1_КЖ2_РД	Конструкции железобетонные. Часть 3. Конструкции железобетонные выше 0,000. Секция 13.1	
26091-13_С2_КЖ2_РД	Конструкции железобетонные. Часть 3. Конструкции железобетонные выше 0,000. Секция 13.2	
26091-13_С3_КЖ2_РД	Конструкции железобетонные. Часть 3. Конструкции железобетонные выше 0,000. Секция 13.3	
26091-13_С4_КЖ2_РД	Конструкции железобетонные. Часть 3. Конструкции железобетонные выше 0,000. Секция 13.4	
26091-13_С5_КЖ2_РД	Конструкции железобетонные. Часть 3. Конструкции железобетонные выше 0,000. Секция 13.5	
26091-13_С1_АС_РД	Архитектурно-строительные решения. Секция 13.1	
26091-13_С2_АС_РД	Архитектурно-строительные решения. Секция 13.2	
26091-13_С3_АС_РД	Архитектурно-строительные решения. Секция 13.3	
26091-13_С4_АС_РД	Архитектурно-строительные решения. Секция 13.4	
26091-13_К5,К6,К7,К8,К9_АС_РД	Архитектурно-строительные решения. Секции 13.5, 13.6, 13.7, 13.8, 13.9	
26091-13_П_АС_РД	Архитектурно-строительные решения. Паркинг	
26091-13_АСУ_РД	Архитектурно-строительные узлы и детали	
26091-13_С1_ЭОМ_РД	Система внутреннего электроосвещения и силового электрооборудования. Секция 13.1	
26091-13_С2_ЭОМ_РД	Система внутреннего электроосвещения и силового электрооборудования. Секция 13.2	
26091-13_С3_ЭОМ_РД	Система внутреннего электроосвещения и силового электрооборудования. Секция 13.3	
26091-13_С4_ЭОМ_РД	Система внутреннего электроосвещения и силового электрооборудования. Секция 13.4	
26091-13_С5_ЭОМ_РД	Система внутреннего электроосвещения и силового электрооборудования. Секция 13.5	
26091-13_К6_ЭОМ_РД	Система внутреннего электроосвещения и силового электрооборудования. Секция 13.6	
26091-13_К7_ЭОМ_РД	Система внутреннего электроосвещения и силового электрооборудования. Секция 13.7	
26091-13_К8_ЭОМ_РД	Система внутреннего электроосвещения и силового электрооборудования. Секция 13.8	
26091-13_К9_ЭОМ_РД	Система внутреннего электроосвещения и силового электрооборудования. Секция 13.9	
26091-13_П_ЭОМ_РД	Система внутреннего электроосвещения и силового электрооборудования. Паркинг	
26091-13_С1_ВК_РД	Внутренние системы водоснабжения и канализации. Секция 13.1	
26091-13_С2_ВК_РД	Внутренние системы водоснабжения и канализации. Секция 13.2	
26091-13_С3_ВК_РД	Внутренние системы водоснабжения и канализации. Секция 13.3	
26091-13_С4_ВК_РД	Внутренние системы водоснабжения и канализации. Секция 13.4	
26091-13_С5_ВК_РД	Внутренние системы водоснабжения и канализации. Секция 13.5	
26091-13_К6_ВК_РД	Внутренние системы водоснабжения и канализации. Секция 13.6	
26091-13_К7_ВК_РД	Внутренние системы водоснабжения и канализации. Секция 13.7	
26091-13_К8_ВК_РД	Внутренние системы водоснабжения и канализации. Секция 13.8	
26091-13_К9_ВК_РД	Внутренние системы водоснабжения и канализации. Секция 13.9	
26091-13_П_ВК_РД	Внутренние системы водоснабжения и канализации. Паркинг	
26091-13_С1_ОВ_РД	Отопление, вентиляция и кондиционирование. Секция 13.1	
26091-13_С2_ОВ_РД	Отопление, вентиляция и кондиционирование. Секция 13.2	
26091-13_С3_ОВ_РД	Отопление, вентиляция и кондиционирование. Секция 13.3	
26091-13_С4_ОВ_РД	Отопление, вентиляция и кондиционирование. Секция 13.4	
26091-13_С5_ОВ_РД	Отопление, вентиляция и кондиционирование. Секция 13.5	
26091-13_К6_ОВ_РД	Отопление, вентиляция и кондиционирование. Секция 13.6	
26091-13_К7_ОВ_РД	Отопление, вентиляция и кондиционирование. Секция 13.7	
26091-13_К8_ОВ_РД	Отопление, вентиляция и кондиционирование. Секция 13.8	
26091-13_К9_ОВ_РД	Отопление, вентиляция и кондиционирование. Секция 13.9	
26091-13_П_ОВ_РД	Отопление, вентиляция и кондиционирование. Паркинг	
26091-13_С1_СС_РД	Сети связи. Секция 13.1	
26091-13_С2_СС_РД	Сети связи. Секция 13.2	
26091-13_С3_СС_РД	Сети связи. Секция 13.3	
26091-13_С4_СС_РД	Сети связи. Секция 13.4	

Ведомость основных комплектов рабочих чертежей

Обозначение	Наименование	Примечание
26091-13_С5_СС_РД	Сети связи. Секция 13.5	
26091-13_К6_СС_РД	Сети связи. Секция 13.6	
26091-13_К7_СС_РД	Сети связи. Секция 13.7	
26091-13_К8_СС_РД	Сети связи. Секция 13.8	
26091-13_К9_СС_РД	Сети связи. Секция 13.9	
26091-13_С1_ПС_РД	Пожарная сигнализация. Секция 13.1	
26091-13_С2_ПС_РД	Пожарная сигнализация. Секция 13.2	
26091-13_С3_ПС_РД	Пожарная сигнализация. Секция 13.3	
26091-13_С4_ПС_РД	Пожарная сигнализация. Секция 13.4	
26091-13_С5_ПС_РД	Пожарная сигнализация. Секция 13.5	
26091-13_К6_ПС_РД	Пожарная сигнализация. Секция 13.6	
26091-13_К7_ПС_РД	Пожарная сигнализация. Секция 13.7	
26091-13_К8_ПС_РД	Пожарная сигнализация. Секция 13.8	
26091-13_К9_ПС_РД	Пожарная сигнализация. Секция 13.9	
26091-13_П_ПС_РД	Пожарная сигнализация. Паркинг	
26091-13_АПТ_РД	Автоматическое пожаротушение	
26091-13_АСКУЭ_РД	Автоматизированная система коммерческого учета ресурсов	
26091-13_ИТП.АТМ_РД	Автоматизитация теплового пункта	
26091-13_УУТЭ_РД	Узел учета тепловой энергии	
26091-13_ЭН_РД	Наружное освещение	
26091-13_ОВ.ТМ_РД	Индивидуальный тепловой пункт	
26091-13_КЖ.ЗОМ_РД	Закладные детали	

Технико-экономические показатели

№ п/п	Наименование показателя, ед. изм.	ГП 13.8
1	Площадь застройки, в том числе:	
	-площадь застройки на отм. 0.000, м2	602,08
	-площадь застройки подземной части, м2	-
2	Этажность, эт:	1
2а	Количество этажей (в том числе подземный), эт:	2
3	Высота здания (пожарно-техническая),м2:	0,5
4	Строительный объем здания, в том числе:	3002,37
	-ниже 0,000,м2	-
	-выше 0,000,м2	3002,37
5	Площадь здания, в том числе:	479,49
	-площадь балконов и террас (не отапливаемые),м2	-
6	Количество встроенных-пристроенных нежилых помещений, м2	4
7	Общая площадь помещений встроенно пристроенных нежилых помещений, м2	490,55

1. Площадь застройки здания - площадь горизонтального сечения по внешнему контуру здания (по внешнему обводу фасадных поверхностей наружных стен), на уровне планировочной отметки земли, включая выступающие части. В площадь застройки включается выходящая за контур надземной части площадь подземной части здания, которая определяется как площадь горизонтального сечения по внешнему контуру подземных ограждающих конструкций.
2. Этажность - надземные этажи.
2а. Количество этажей - учитываются все этажи, в том числе подвальный.
3. Высота здания (пожарно-техническая) -максимальная разница отметок подъезда пожарных автомобилей и нижней границы открывающегося проема (окна) в наружной стене.
4. Строительный объем здания - сумма строительного объема выше 0,000 (надземная часть) и ниже 0,000 (подземная часть). Определяется в пределах ограничивающих наружных поверхностей с включением ограждающих конструкций и надстроек, начиная с отметки чистого пола надземной и подземной частей многоквартирного жилого здания, без учета выступающих архитектурных деталей и конструктивных элементов, козырьков, балконов, террас, объема проездов. Строительный объем подземной части многоквартирного жилого здания определяется до отметки чистого пола подземного этажа. Расчитывается умножением площади вертикального поперечного сечения по внешнему обводу стен на уровне пола (от отм. 0,000 вверх или вниз), поверхности кровли (верх кровельного покрытия) на площадь, расчитанную по внешнему обводу стен.
5. Площадь здания - сумма площадей этажей. Площадь измеряется между внутренними поверхностями наружных стен на высоте от нуля до 1,1м. от уровня пола. В площадь включены площади балконов и террас. Не включены в площадь здания: площади шахт лифтов, вентиляционных шахт (кроме вентканалов), каналы и шахты инженерных сетей, а также площади тамбуров.
10. Жилая площадь квартир - сумма жилых помещений квартир (комнат).
11. Площадь квартир - сумма всех отапливаемых помещений квартир (кроме балконов, террас).
12. Общая площадь квартир - сумма отапливаемых помещений квартир, а так же неотапливаемых помещений, принятых с понижающим коэффициентом. Для балконов и террас понижающий коэффициент - 0,3.
13. Общая площадь квартир - сумма отапливаемых помещений квартир, а так же неотапливаемых помещений, принятых с понижающим коэффициентом 1.

Ведомость рабочих чертежей основного комплекта АР

Лист	Наименование	Примечание
1	Общие данные	Изм. 1; 2; 3; 4; 5; 6, 9 (Зам.)
2	Секция 13.8. План подземного этажа	Изм. 1 (Зам.)
3	Секция 13.8. План 1 этажа	Изм. 1; 3; 5(Зам.)
4	Секция 13.8. План кровли	Изм. 1; 4 (Зам.)
4.1	Секция 13.8. План кровли на отметке +5,200	Изм. 1; 4 (Зам.); Изм. 6 (Нов.)
4.2	Секция 13.8. Сечение кровли на отметке +5,500	Изм. 1; 4 (Зам.); Изм. 6 (Нов.)
5	Секция 13.8. Разрез 1-1	Изм. 3; 8 (Зам.)
6	Фасад Ж-Н, Фасад Н-Ж	Изм. 1; 2; 3; 4; 5; 6; 8, 9 (Зам.)
7	Паспорт отделки фасадов. Фасад Ж-Н,Фасад Н-Ж.	Изм. 1; 2; 3; 5; 6; 8, 9 (Зам.)
8	Декоративные элементы	Изм. 1, 9 (Зам.)
9	Декоративные элементы. Схемы корзин кондиционеров	Изм. 1 (Зам.)
10	Спецификация заполнения элементов проемов. Эскизы витражей	Изм. 1; 3; 5; 6; 8(Зам.)
11	Ведомость отделки помещений. Экспликация полов	Изм. 3; 5 (Зам.)

Ведомость спецификаций

Лист	Наименование	Примечание
6	Ведомость корзин для кондиционеров_13.8	
7	Ведомость отделки фасада_13.8	
8	Спецификация стеклянных козырьков на тягах_13.8; Спецификация декоративных элементов_13.8; Спецификация ограждений_13.8	
9	Спецификация заполнения дверных проемов; Спецификация элементов витражей	
10	Экспликация полов. Секция 13.8; Ведомость отделки стен помещений. Секция 13.8; Ведомость отделки потолков. Секция 13.8	

Ведомость ссылочных и прилагаемых документов

Обозначение	Наименование	Примечание
ГОСТ 31173-2016	Блоки дверные стальные	
ГОСТ Р 57327-2016	Двери металлические противопожарные. Общие технические требования и методы испытаний	
ГОСТ 23747-2015	Блоки дверные из алюминиевых сплавов. Технические условия	
Серия 2.236-2, вып. 1	Примыкание оконных и дверных блоков к стенам и перегородкам каркасно-панельных и кирпичных зданий	

ОБЩИЕ УКАЗАНИЯ

1. Рабочая документация выполнена для объекта "Жилой район в границах ул. Тимофея Кармацкого - Мельникайте и берега река Тура в г. Тюмени. 3 очередь строительства. Корректировка. Многоквартирный жилой дом ГП-12 с встроенно-пристроенным подземным паркингом. Многоквартирный жилой дом ГП-13 с встроенно-пристроенным подземным паркингом" и разработана на основании:
- задания на проектирование;
- утвержденной проектной документации.
В данном альбоме разработана рабочая документация по многоквартирному жилому дому ГП-13, секция 13.8.
2. Участок строительства расположен в северной части города Тюмень на берегу реки Тура в Центральном административном районе города. Общественно-жилой комплекс ГП-13 представляет собой 5 жилых секций с нежилыми помещениями на первом этаже и 4 блок секции встроенно-пристроенных нежилых помещений. Паркинг - встроено-пристроенный подземный, закрытого типа.
3. В секции 13.8 на 1 этаже предусмотрены встроенные нежилые помещения (помещения общественного назначения), рампа въезда-выезда в подземный паркинг и лестничная клетка (проход во двор). Под секцией предусмотрен подвал - паркинг с индивидуальными колясочными.
4. Секция 13.8 запроектирована с этажностью 1 этаж. Количество этажей - 2 этажа.
5. Степень огнестойкости - I
6. Класс конструктивной пожарной опасности секции 13.8 - С0
7. Класс пожарной опасности строительных конструкций - К0
8. Класс функциональной пожарной опасности здания:
- встроенно-пристроенные нежилые помещения - офисы (1 этаж) - Ф4.3
- стоянка для автомобилей, паркинг (подземный) - Ф5.2.
9. За относительную отметку 0,000 принята отметка чистого пола первого этажа секций, и соответствует абсолютной отметке +60.05.
10. В наружной отделке жилого дома секции 13.8 применены разные типы материалов:
- декоративная штукатурка, окрашенная в массе (система фасадная теплоизоляционная композиционная);
- навесная фасадная система с воздушным зазором на алюминиевой подсистеме с утеплением и с облицовкой бетонной плиткой.
Декоративные элементы фасадов из полимербетона с креплением на подсистему из алюминия. Ограждение кровли металлическое с полимерным покрытием. Наружную отделку фасадов см. лист АР 7.
11. Проектом предусмотрена защита от шума в соответствии с требованиями СП 54.13330.2022, СП 51.13330.2011. Ограждающие конструкции зданий - стены между помещениями обеспечивают нормативную звукоизоляцию за счет толщины конструкции или за счет теплозвукоизоляционного слоя.
Мероприятия по защите от шума, вибрации нежилых помещений с постоянным пребыванием людей:
- звукоизоляция нежилых помещений от наружных источников шума обеспечивается звукоизоляционной защитой наружных ограждающих конструкций стен;
- применение окон, дверей, витражных конструкций обеспечивающих нормативную звукоизоляцию. Оконные блоки из ПВХ, витражи и двери из алюминиевого профиля, с остеклением двухкамерными стеклопакетами, применяются с индексом изоляции воздушного шума от транспортного потока не менее 26 Дб., класс звукоизоляции - не ниже ¼Д½;
- планировочными решениями исключено размещение помещений с источником шума смежно, под и над помещениями с постоянным пребыванием людей либо выполнена звукоизоляция помещений с источником шума;
- в конструкции пола 1 этажа (перекрытие над подвалом) предусмотрен тепло-звуко-изолирующий слой, толщиной 50мм;
- оборудование технических помещений ИТП, венткамер, подобрано с наименьшими уровнями звуковой мощности и в шумоизолированном исполнении для уменьшения уровня шума применение шумоглушителей.
12. Рабочая документация выполнена в соответствии с градостроительным планом земельного участка, заданием на проектирование, градостроительным регламентом, техническими регламентами, в том числе устанавливающими требования по обеспечению безопасной эксплуатации зданий и безопасного использования прилегающих к ним территорий и с соблюдением действующих стандартов, сводов правил, других документов.

Согласовано

Взам. инв. №

Подп. и дата

Инв. № подл.

Изм.	Кол.уч.	Лист	№док.	Подп.	Дата
9	-	Зам.	0003-25		06.26
8	-	Зам.	0003-25		04.26
6	-	Зам.	0003-25		01.26
5	-	Зам.	0003-25		01.26
4	-	Зам.	0003-25		03.26
3	-	Зам.	0003-25		10.25
2	-	Зам.	0003-25		07.25
1	-	Зам.	0003-25		06.25
Разраб.		Олещук			12.24
Н. контр.		Игнатьев			12.24
ГИП		Плукчи			12.24

26091-13_К8_АР_РД

Жилой район в границах ул. Тимофея Кармацкого - Мельникайте и берега река Тура в г. Тюмени. 3 очередь строительства. Корректировка. Многоквартирный жилой дом ГП-12 с встроенно-пристроенным подземным паркингом. Многоквартирный жилой дом ГП-13 с встроенно-пристроенным подземным паркингом

Стадия	Лист	Листов
Р	1	

Секция 13.8

Общие данные

проектная организация АВТОР

Формат А1А

План подвала. Секция 13.8

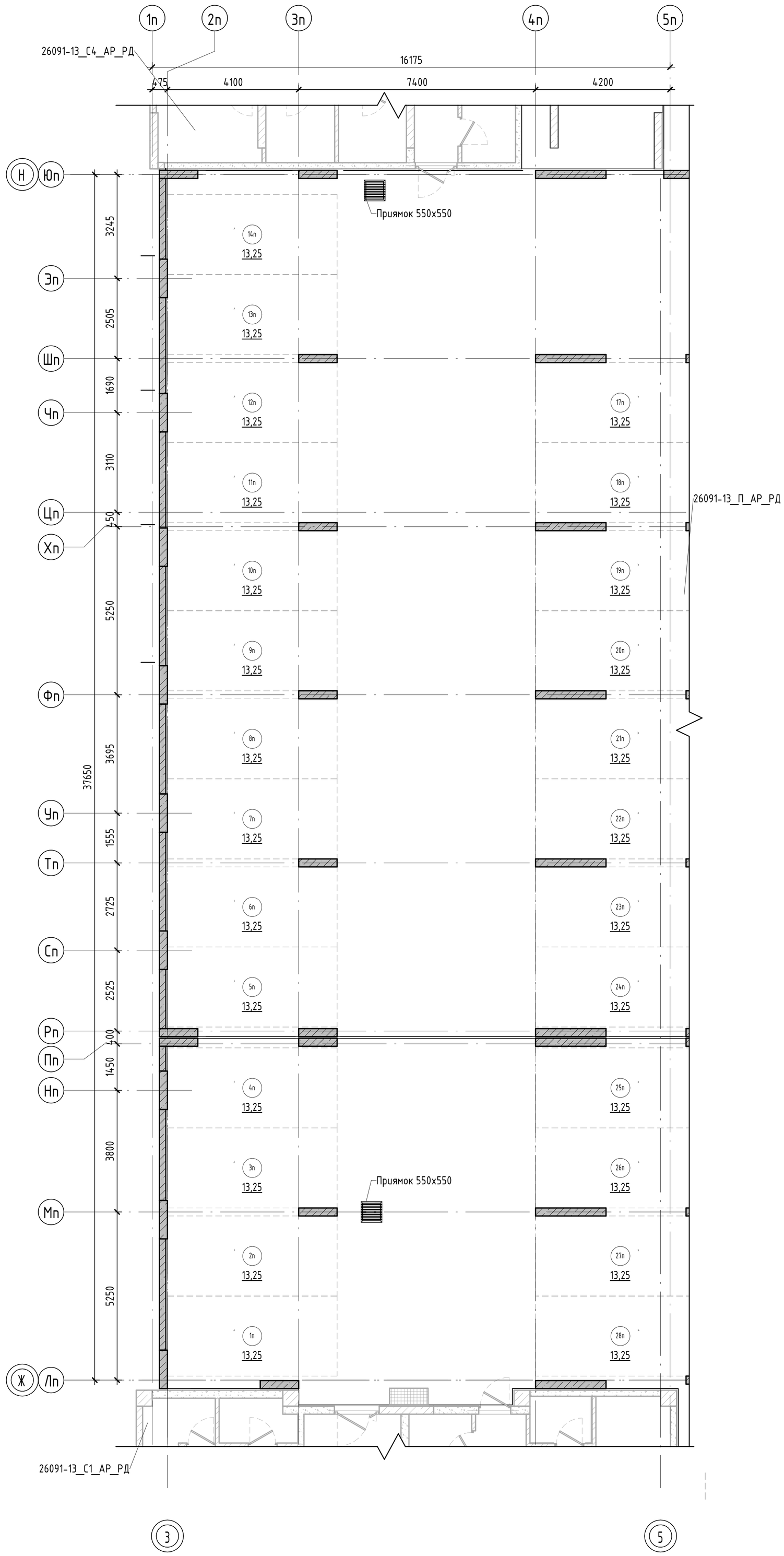

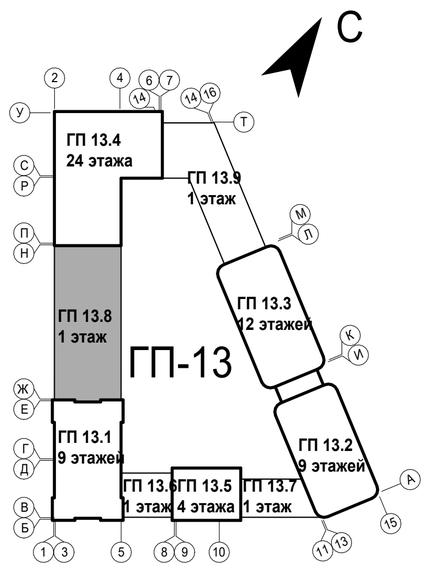

1. Экспликацию помещений, маркировку полов и заполнения проемов см. 26091-13_П_АР_РД, л.2

1	-	Зам.	0003-25		06.25	26091-13_К8_АР_РД
Изм.	Кол.уч.	Лист	№док.	Подп.	Дата	Жилой район в границах ул. Тимофея Кармацкого - Мельникайте и берега реки Тура в г. Тюмени. 3 очередь строительства. Корректировка. Многоквартирный жилой дом ГП-12 с встроенно-пристроенным подземным паркингом. Многоквартирный жилой дом ГП-13 с встроенно-пристроенным подземным паркингом
Разраб.		Олещук			12.24	Секция 13.8 — Стадия: Р; Лист: 2; Листов:
Н. контр.		Игнатьев			12.24	Секция 13.8. План подземного этажа
ГИП		Плукчи			12.24	проектная АВТОР организация

Согласовано

Взам. инв. №

Подп. и дата

Инв. № подл.

Формат А2К

Экспликация помещений. Секция 13.8

Номер помещения	Наименование	Площадь, м²	Кат. помещения
138.1-1	Тамбур	37,33	
Н138.1-1	Тамбур	10,38	
Н138.1-2	Нежилое помещение	104,78	
Н138.1-3	С/у	9,53	
Н138.2-1	Тамбур	9,84	
Н138.2-2	Нежилое помещение	118,02	
Н138.2-3	С/у	4,47	
Н138.3-1	Тамбур	9,44	
Н138.3-2	Нежилое помещение	101,79	
Н138.3-3	С/у	7,13	
Н138.4-1	Тамбур	8,65	
Н138.4-2	Нежилое помещение	97,87	
Н138.4-3	С/у	8,65	
Общий итог		527,88	

План 1 этажа. Секция 13.8

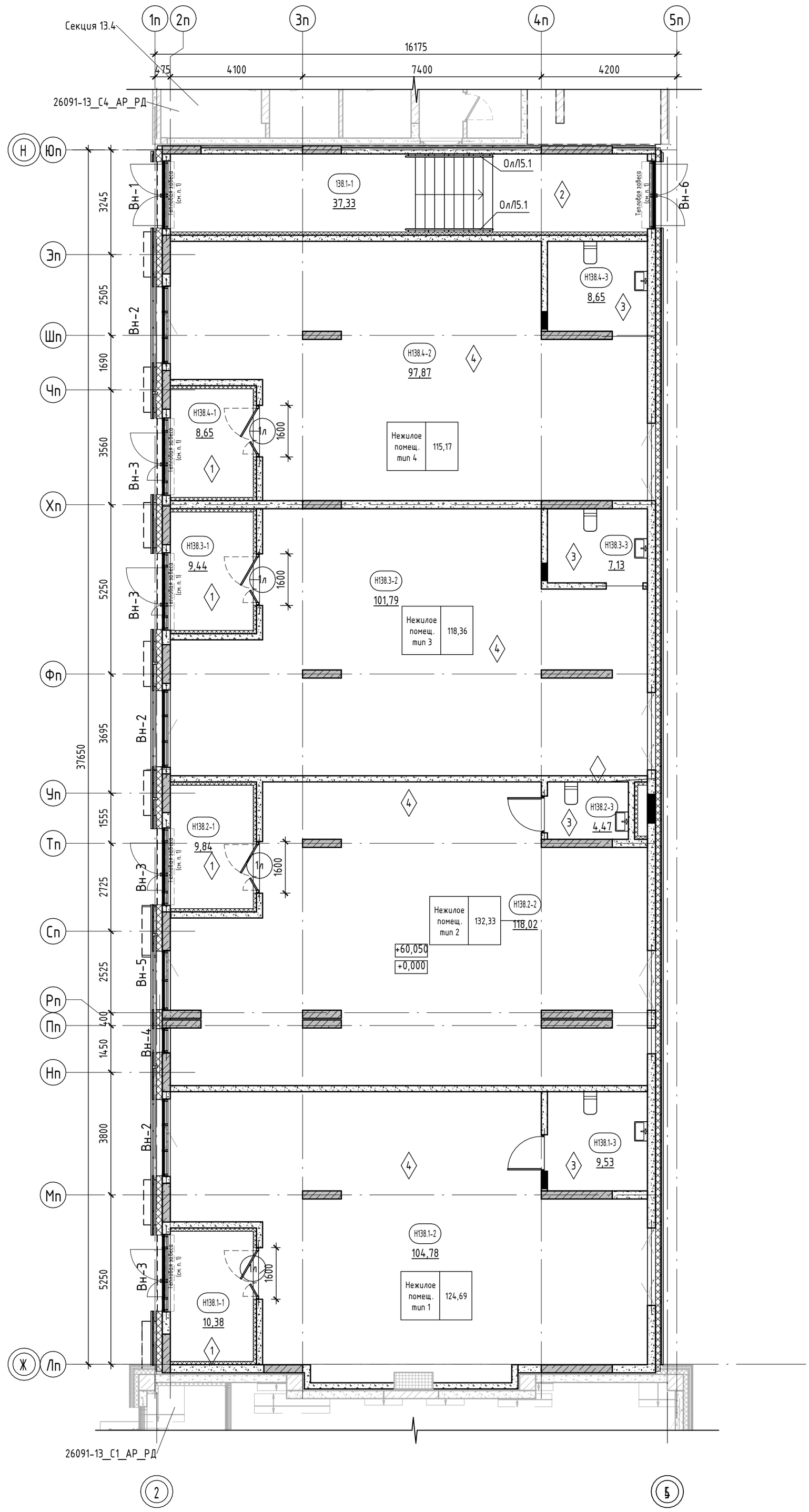

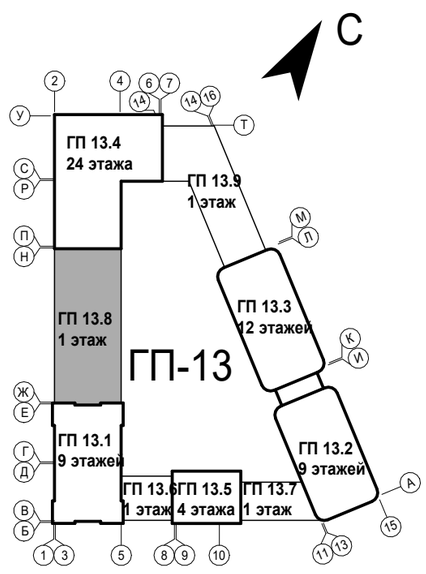

Условные обозначения:

- пилоны – монолитный железобетон
- стены – монолитный железобетон
- стены – керамзитобетонный блок
- перегородки – кирпич силикатный полнотелый
- утеплитель наружных стен
- Бетонные плитки на подсистеме, вес одной плитки 15,23 кг
- Декоративная штукатурка с имитацией швов специальными профилями "под камень"

- 0,000 — отметка чистого пола
- EI 60 — предел огнестойкости дверей
- (1) — марка дверей
- Вн-1 — марка витражной конструкции
- ◇1 — марка пола

1. В нежилых помещениях предусмотрено устройство тепловых завес. Установка тепловых завес выполняется собственником нежилого помещения. Низ перекрытия, в местах устройства тепловых завес выполнить с утеплением (зона шириной 1500мм вокруг тепловой завесы) с обшивкой ГВЛ по металлическому каркасу.

Изм.	Кол.уч.	Лист	№док.	Подп.	Дата
9	-	Зам.	0003-25		06.26
8	-	Зам.	0003-25		04.26
5	-	Зам.	0003-25		01.26
3	-	Зам.	0003-25		10.25
1	-	Зам.	0003-25		06.25

Разраб.	Олещук		12.24
Н. контр.	Игнатьев		12.24
ГИП	Плукчи		12.24

26091-13_К8_АР_РД

Жилой район в границах ул. Тимофея Кармацкого - Мельникайте и берега реки Тура в г. Тюмени. 3 очередь строительства. Корректировка. Многоквартирный жилой дом ГП-12 с встроенно-пристроенным подземным паркингом. Многоквартирный жилой дом ГП-13 с встроенно-пристроенным подземным паркингом

Секция 13.8

Стадия	Лист	Листов
Р	3	

Секция 13.8. План 1 этажа

проектная АВТОР организация

Согласовано

Взам. инв. №

Подп. и дата

Инв. № подл.

Формат А2К

План кровли. Секция 13.8

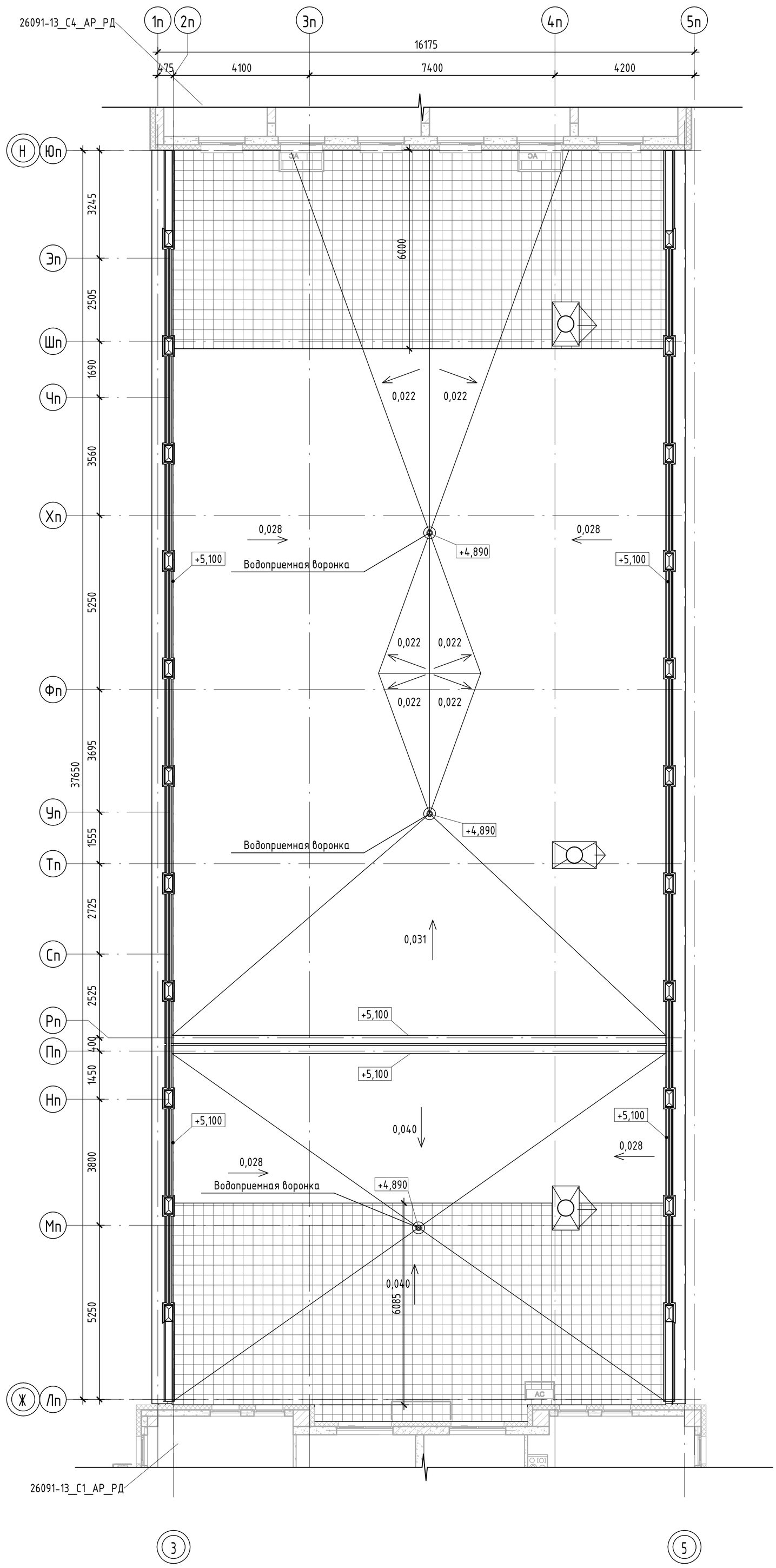

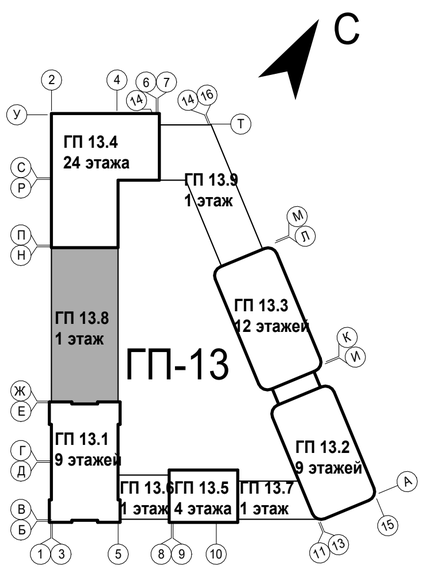

Условные обозначения:

- огнестойкое покрытие
- 0,000 — отметка уровня

Согласовано

Взам. инв. №

Подп. и дата

Инв. № подл.

Изм.	Кол.уч.	Лист	№док.	Подп.	Дата
4	-	Зам.	0003-25		03.26
1	-	Зам.	0003-25		06.25

26091-13_К8_АР_РД

Жилой район в границах ул. Тимофея Кармацкого - Мельникайте и берега реки Тура в г. Тюмени. 3 очередь строительства. Корректировка. Многоквартирный жилой дом ГП-12 с встроенно-пристроенным подземным паркингом. Многоквартирный жилой дом ГП-13 с встроенно-пристроенным подземным паркингом

Разраб.	Олещук		12.24
Н. контр.	Игнатьев		12.24
ГИП	Плукчи		12.24

Секция 13.8

Стадия	Лист	Листов
Р	4	

Секция 13.8. План кровли

проектная АВТОР организация

Формат А2К

План кровли на отметке +5,200. Секция 13.8

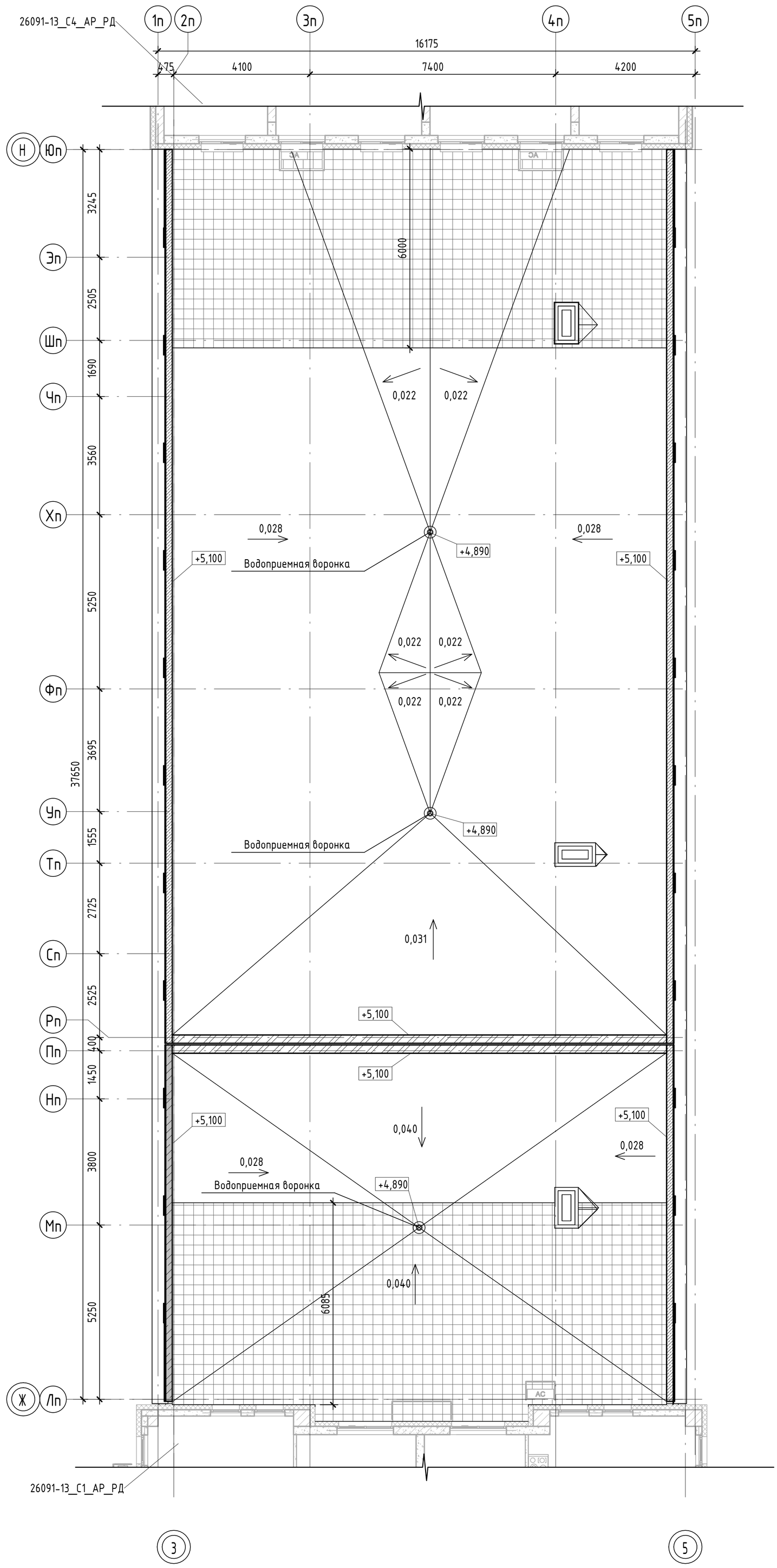

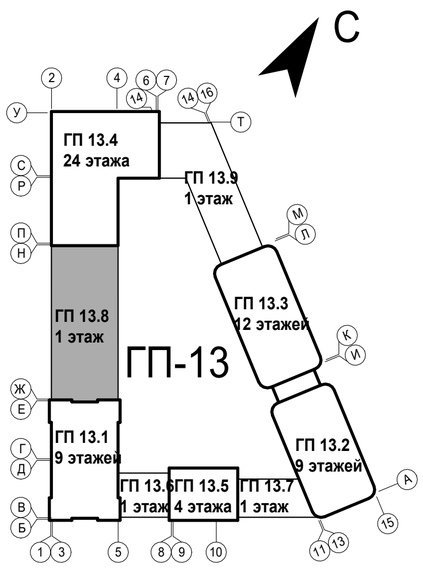

Условные обозначения:

- огнестойкое покрытие
- 0,000 — отметка уровня
- стены – монолитный железобетон
- вентканалы – кирпич керамический полнотелый
- утеплитель
- столбики – керамзитобетонный блок

Согласовано

Взам. инв. №

Подп. и дата

Инв. № подл.

6	-	Нов.	0003-25		01.26	26091-13_К8_АР_РД
4	-	Зам.	0003-25		03.26	Жилой район в границах ул. Тимофея Кармацкого - Мельникайте и берега реки Тура в г. Тюмени. 3 очередь строительства. Корректировка. Многоквартирный жилой дом ГП-12 с встроенно-пристроенным подземным паркингом. Многоквартирный жилой дом ГП-13 с встроенно-пристроенным подземным паркингом
1	-	Зам.	0003-25		06.25	
Изм.	Кол.уч.	Лист	№док.	Подп.	Дата	
Разраб.		Олещук			12.24	Секция 13.8 — Стадия: Р; Лист: 4.1; Листов:
Н. контр.		Игнатьев			12.24	Секция 13.8. План кровли на отметке +5,200
ГИП		Плукчи			12.24	проектная АВТОР организация

Формат А2К

Сечение кровли на отметке +5,500. Секция 13.8

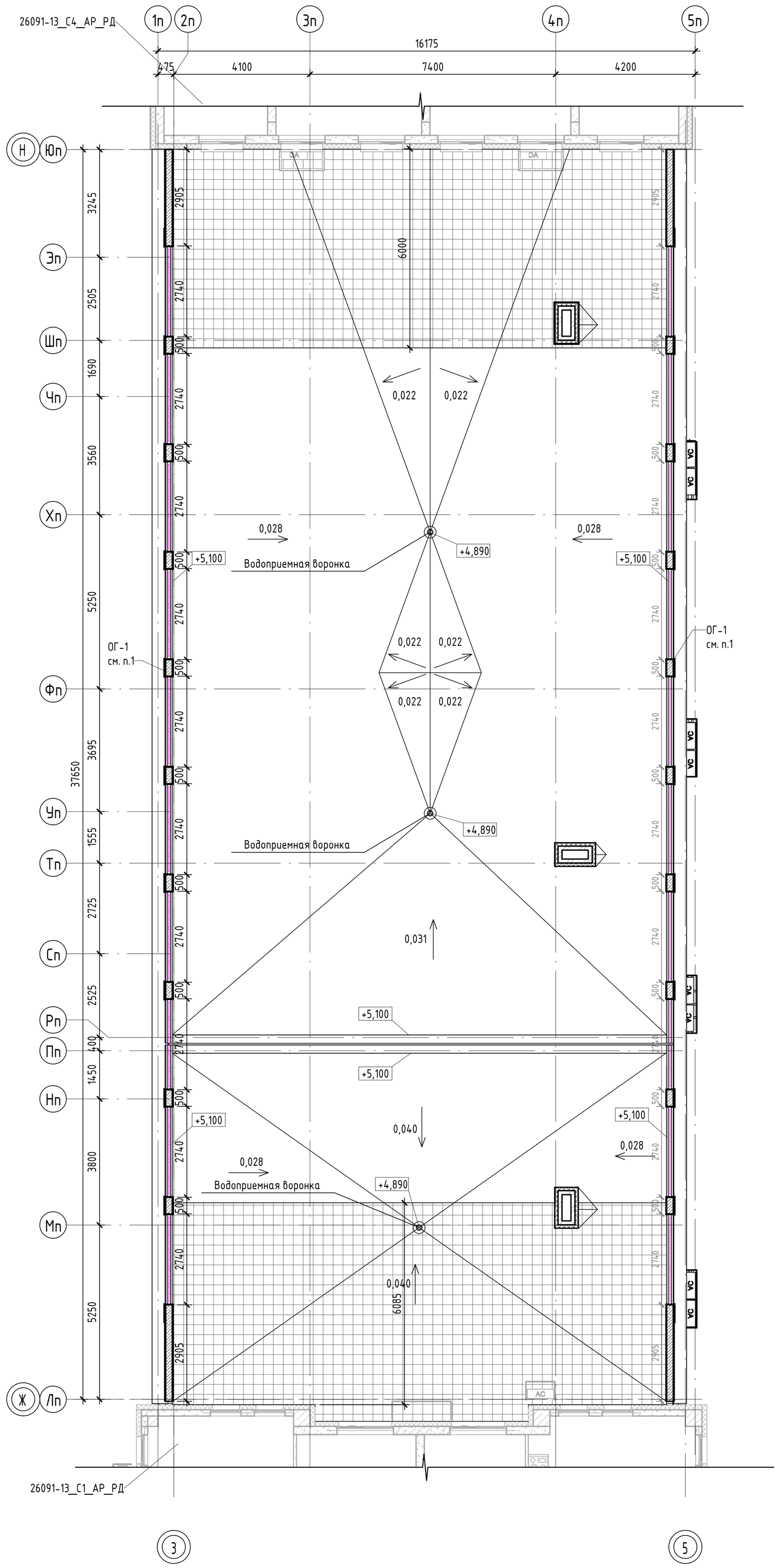

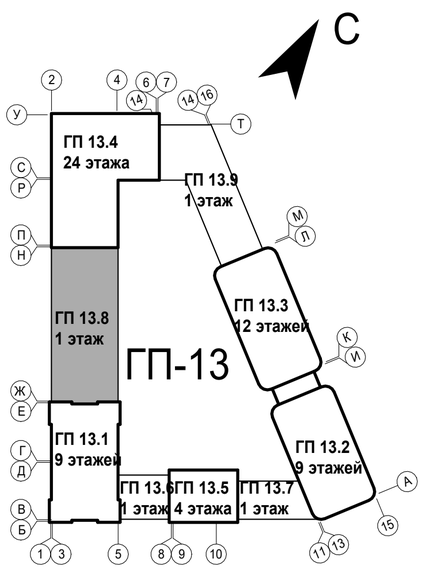

Условные обозначения:

- огнестойкое покрытие
- 0,000 — отметка уровня
- столбики – монолитный железобетон
- вентканалы – кирпич керамический полнотелый
- утеплитель
- ограждение кровли – металлическое

1. Ограждения ОГ-1 – металлические декоративные, располагаются м/у столбиками парапета кровли. Эскизы ограждений см. л. 8, узлы креплений, спецификацию элементов см. 26091-13_АСУ_РД.

Изм.	Кол.уч.	Лист	№док.	Подп.	Дата
6	-	Нов.	0003-25		01.26
4	-	Зам.	0003-25		03.26
1	-	Зам.	0003-25		06.25
Разраб.		Олещук			12.24
Н. контр.		Игнатьев			12.24
ГИП		Плукчи			12.24

26091-13_К8_АР_РД

Жилой район в границах ул. Тимофея Кармацкого - Мельникайте и берега реки Тура в г. Тюмени. 3 очередь строительства. Корректировка. Многоквартирный жилой дом ГП-12 с встроенно-пристроенным подземным паркингом. Многоквартирный жилой дом ГП-13 с встроенно-пристроенным подземным паркингом

Секция 13.8	Стадия	Лист	Листов
	Р	4.2	

Секция 13.8. Сечение кровли на отметке +5,500

проектная АВТОР организация

Согласовано

Взам. инв. №

Подп. и дата

Инв. № подл.

Формат А2К

Разрез 1-1. Секция 13.8

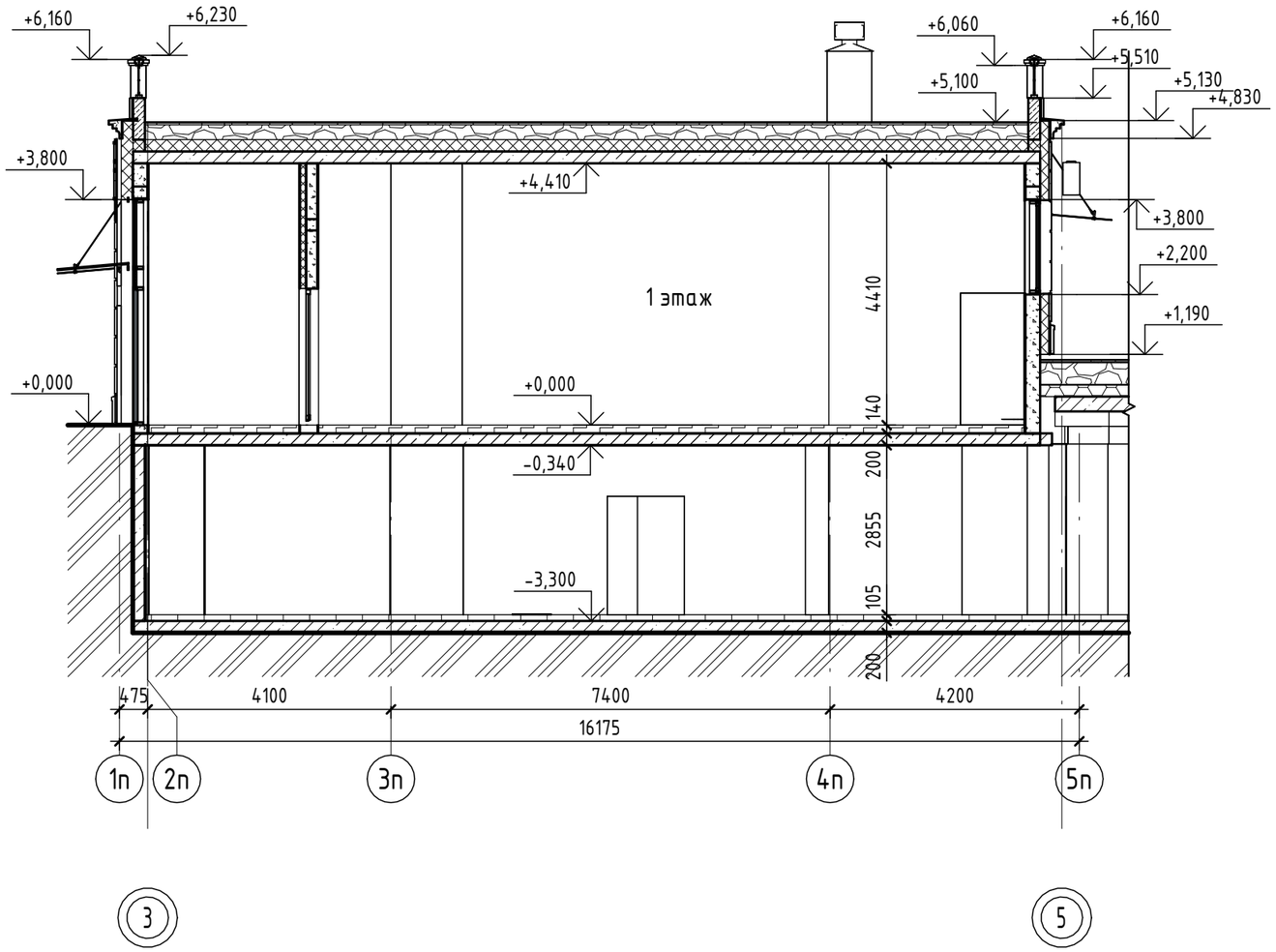

1. За отметку 0.000 принят уровень чистого пола 1-го этажа, что соответствут абсолютной отметке +60,05.
2. Состав огрждающих конструкций см. альбомы АС.
3. Состав стен и кровли см. в альбоме 26091-13_АСУ_РД.

						26091-13_К8_АР_РД
8	-	Зам.	0003-25		04.26	Жилой район в границах ул. Тимофея Кармацкого - Мельникайте и берега река Тура в г. Тюмени. 3 очередь строительства. Корректировка. Многоквартирный жилой дом ГП-12 с встроенно-пристроенным подземным паркингом. Многоквартирный жилой дом ГП-13 с встроенно-пристроенным подземным паркингом
3	-	Зам.	0003-25		10.25	
Изм.	Кол.уч.	Лист	№док.	Подп.	Дата	
Разраб.		Олещук			12.24	Секция 13.8 — Стадия: Р; Лист: 5; Листов:
Н. контр.		Игнатьев			12.24	Секция 13.8. Разрез 1-1
ГИП		Плукчи			12.24	проектная АВТОР организация

Согласовано

Взам. инв. №

Подп. и дата

Инв. № подл.

Формат А3А

Фасад Н-Ж. Секция 13.8

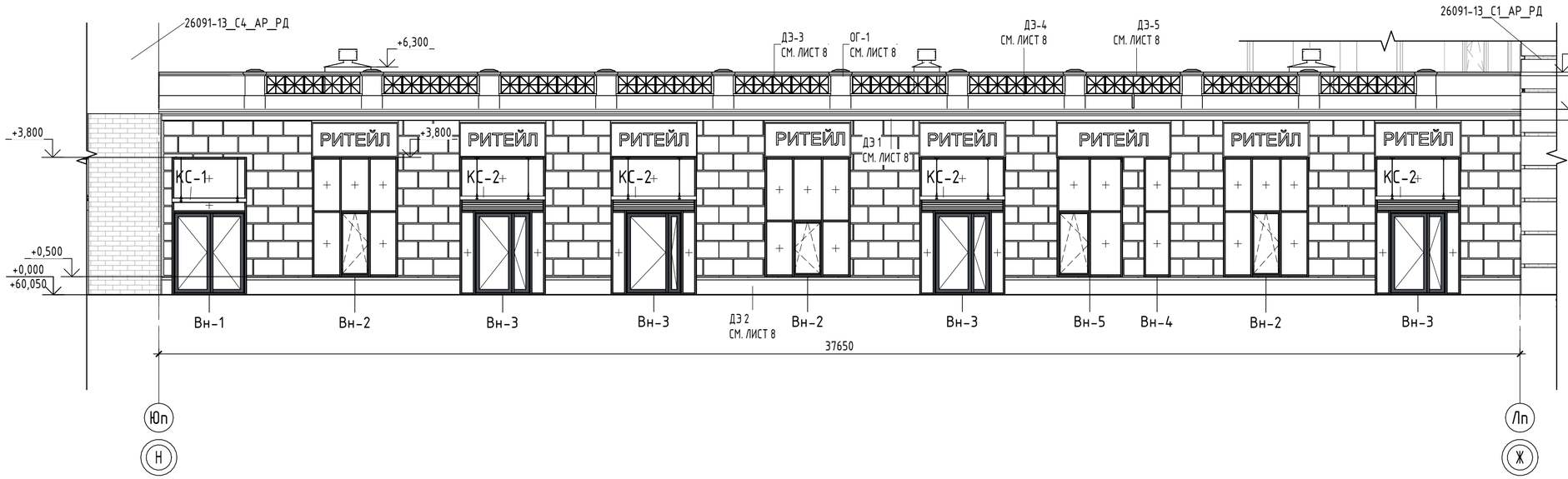

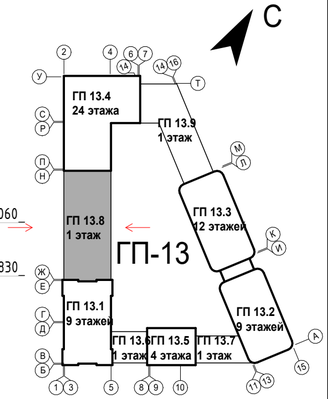

Фасад Ж-Н. Секция 13.8

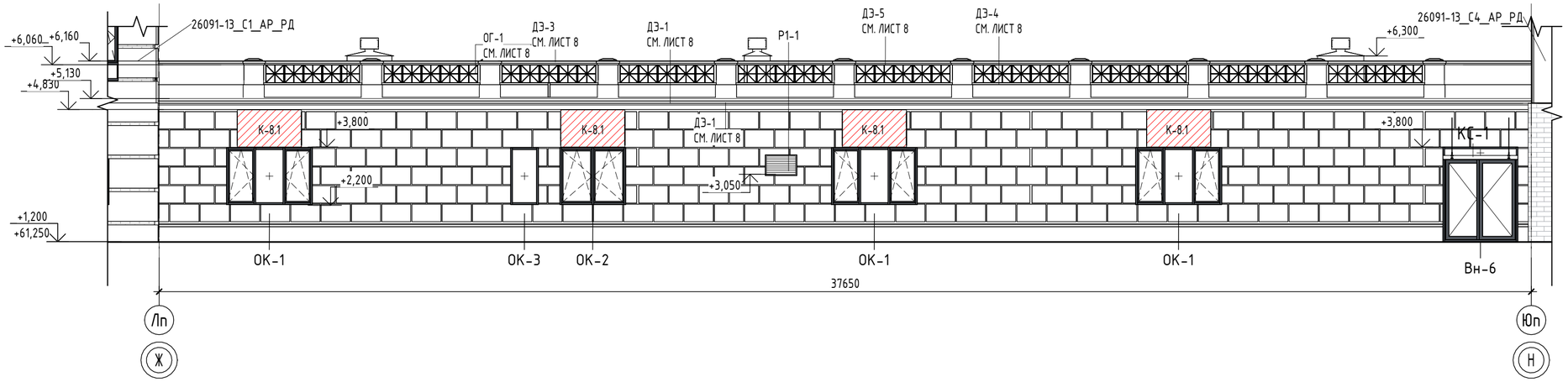

1. За отметку 0.000 принят уровень чистого пола 1-го этажа, что соответствует абсолютной отметке +60,05.
2. Эскизы ограждений, козырьков, декоративных элементов фасадов см. л. 8-9. Конструкции, тип крепления козырьков ограждений, отливов, декоративных элементов фасадов см. 26091-13_АСЧ_РД.

Изм.	Кол.уч.	Лист	№док.	Подп.	Дата
9	-	Зам.	0003-25		06.26
8	-	Зам.	0003-25		04.26
6	-	Зам.	0003-25		01.26
5	-	Зам.	0003-25		01.26
4	-	Зам.	0003-25		03.26
3	-	Зам.	0003-25		10.25
2	-	Зам.	0003-25		07.25
1	-	Зам.	0003-25		06.25

Разраб.	Олещук		12.24
Н. контр.	Игнатьев		12.24
ГИП	Плукчи		12.24

26091-13_К8_АР_РД

Жилой район в границах ул. Тимофея Кармацкого - Мельникайте и берега реки Тура в г. Тюмени. 3 очередь строительства. Корректировка. Многоквартирный жилой дом ГП-12 с встроенно-пристроенным подземным паркингом. Многоквартирный жилой дом ГП-13 с встроенно-пристроенным подземным паркингом

Секция 13.8

Стадия	Лист	Листов
Р	6	

Фасад Ж-Н, Фасад Н-Ж

проектная организация АВТОР

Формат А2А

Согласовано

Взам. инв. №

Подп. и дата

Инв. № подл.

Ведомость корзин для кондиционеров. Секция 13.8

Наименование	Цвет/наименование	Количество
К-8.1	RAL 7016	4

Условные обозначения

- место допустимого размещения наружного блока кондиционера

К-1.1 - наименование корзины для кондиционера
номер секции тип корзины

Фасад Н-Ж. Секция 13.8

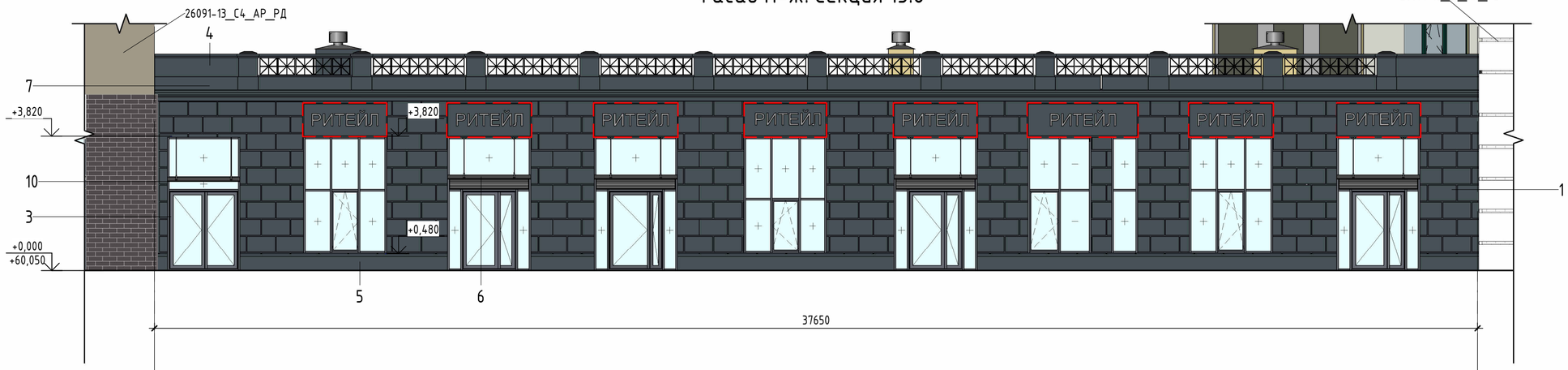

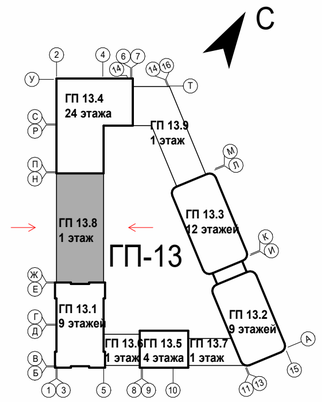

Фасад Ж-Н. Секция 13.8

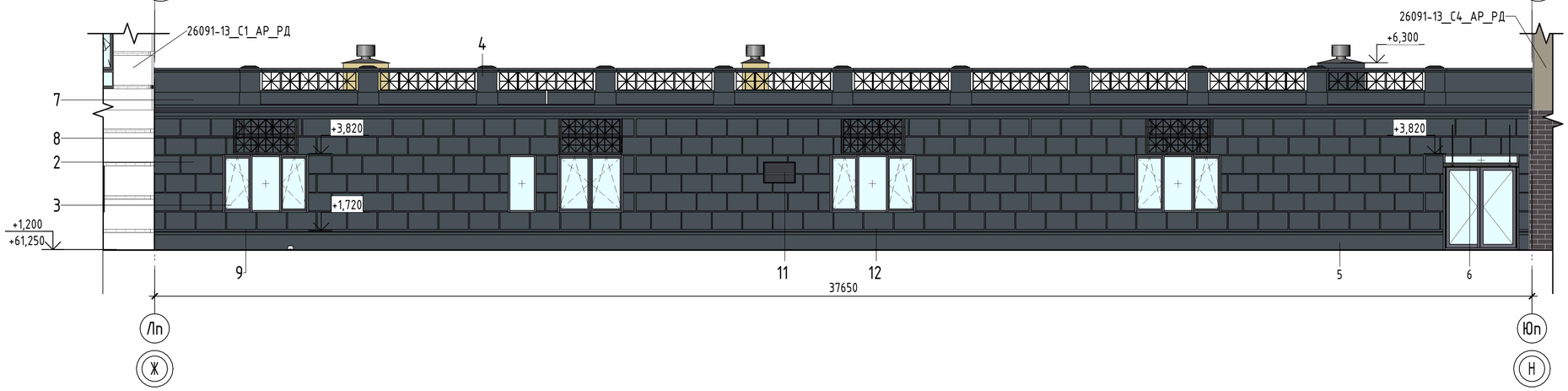

Ведомость отделки фасада_13.8

Поз. отделки	Наименование элемента фасада	Наименование материала отделки	Наименование и номер эталона цвета	Примечание	Площадь отделки, м2
1	Поверхность фасада (со стороны улицы)	Бетонные плитки (400x600x30 мм, вес одной плитки 15.23 кг) на подсистеме алюминий, с воздушным зазором	RAL 7016		75,74
2	Поверхность фасада (со стороны двора)	Декоративная штукатурка окрашенная в массе (система фасадная теплоизоляционная композиционная)	RAL 7016		86,71
3	Витражи, двери, ограждения, отливы, вентрешетки	Алюминиевый профиль - двери, витражи; порошковая окраска по металлу - ограждения	RAL 7016		
4	Ограждение	Порошковая окраска по металлу	RAL 7016		
5	Цоколь	Цокольная штукатурка	RAL 7016		30,69
6	Козырьки	Стеклянные (триплекс) с креплением на тягах	-		-
7	Декоративные элементы фасадов	Арихтектурный камень (полимербетон) на подсистеме алюминий с окраской фасадной краской	RAL 7016		учтены в специф. л 8
8	Корзины для наружных блоков кондиционирования	Металлические из оцинкованной стали с полимерным покрытием с креплением на кронштейнах	RAL 7016		-
9	Откосы витражей	Декоративная штукатурка окрашенная в массе	RAL 7016		5,62
10		Композитные панели	RAL 7016		27,64
11	Вентиляционная решетка	Металлические окрашенные в заводских условиях	RAL 7016		11,35
12	Витражи со стороны двора	ПВХ-профиль	RAL 7016		

Условные обозначения

- место размещения рекламной конструкции

1. Под вывески на фасадах предусмотреть отделку из композитных панелей RAL7016 размерами 2,4x0,95м (7 шт.) и 3,2x0,95м (1 шт.) суммарная площадь отделки = 19,8 м².

Изм.	Кол.уч.	Лист	№док.	Подп.	Дата
9	-	Зам.	0003-25		06.26
8	-	Зам.	0003-25		04.26
6	-	Зам.	0003-25		01.26
5	-	Зам.	0003-25		01.26
4	-	Зам.	0003-25		03.26
3	-	Зам.	0003-25		10.25
2	-	Зам.	0003-25		07.25
1	-	Зам.	0003-25		06.25
Разраб.		Олещук			12.24
Н. контр.		Игнатьев			12.24
ГИП		Плукчи			12.24

26091-13_К8_АР_РД

Жилой район в границах ул. Тимофея Кармацкого - Мельникайте и берега река Тура в г. Тюмени. 3 очередь строительства Корректировка. Многоквартирный жилой дом ГП-12 с встроенно-пристроенным подземным паркингом. Многоквартирный жилой дом ГП-13 с встроенно-пристроенным подземным паркингом

Секция 13.8

Стадия	Лист	Листов
Р	7	

Паспорт отделки фасадов. Фасад Ж-Н,Фасад Н-Ж.

проектная АВТОР организация

Согласовано

Взам. инв. №

Подп. и дата

Инв. № подл.

Формат А2А

Спецификация козырьков

Поз.	Обозначение	Наименование	Всего ед. шт.	Примечание
КС-1	Индивидуального изготовления	Козырек стеклянный (триплекс - закаленное прозрачное стекло) подвесной на двух тягах (из нержавеющей стали) 1200 (глуб.)х2060мм	2	см. п. 1
КС-2	Индивидуального изготовления	Козырек стеклянный (триплекс - закаленное прозрачное стекло) подвесной на двух тягах (из нержавеющей стали) 1200 (глуб.)х2360мм	4	см. п. 1

Спецификация декоративных элементов фасадов

Поз.	Обозначение	Наименование	Всего,	Примечание / цвет RAL
ДЭ-1	Индивид. изгот. из архитектурного камня (полимербетон) на подсистеме алюминий	Карниз на отм. +5,130 размерами (h)300х230мм. Суммарная S поверхности элемента 38.5м^2	75,4 м.п.	RAL 7016
ДЭ-2	Индивид. изгот. из архитектурного камня (полимербетон) на подсистеме алюминий	Плинтус на отм. +0,510 размерами (h)510х70мм. Суммарная S поверхности элемента 15.1м^2	26,1 м.п.	RAL 7016
ДЭ-3	Индивид. изгот. из архит. камня (полимербетон) на подсистеме алюминий с крышкой из металла, окрашенного в завод. условиях (24 столбов)	Декор. элемент из архит. камня (полимербетон) на подсистеме алюминий сечением 85(h)х100мм. (длину элементов см. на эскизах огражд. ОГ-1)	48 п.м.	RAL 7016
ДЭ-4	Индивид. изгот. из архитектурного камня (полимербетон) на подсистеме алюминий	Декор. элемент из архит. камня (полимербетон) на подсистеме алюминий сечением 85(h)х100мм. (длину элементов см. на эскизах огражд. ОГ-1)	29.0 м.п.	RAL 7016
ДЭ-5	Индивид. изгот. из архитектурного камня (полимербетон) на подсистеме алюминий	Декор. элемент из архит. камня (полимербетон) на подсистеме алюминий сечением 100(h)х140мм. (длину элементов см. на эскизах огражд. ОГ-1)	29.0 м.п.	RAL 7016

Спецификация декоративных решеток на фасаде

Поз.	Обозначение	Наименование	Всего ед. шт.	Примечание / цвет RAL
Р1-1	Индивид. изгот. алюминевая решетка	Решетка декоративная (нерегулируемая) алюминиевая с полимерным покрытием 600х900(h)мм	1	RAL7016 - подобрать под цвет фасада (см.п.4)

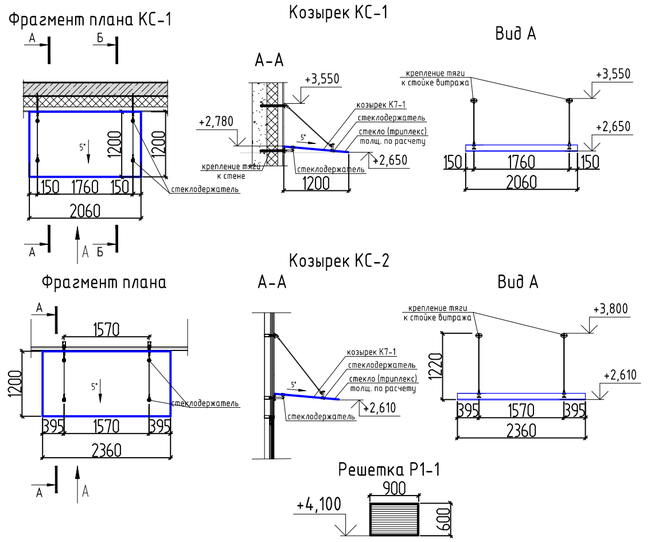

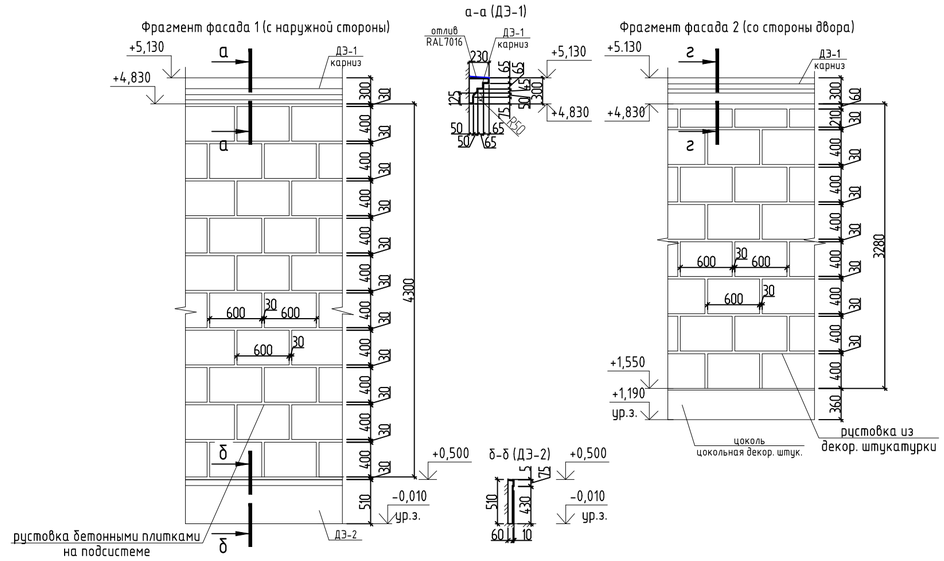

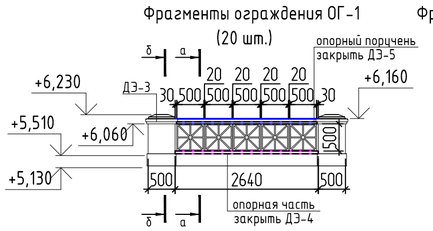

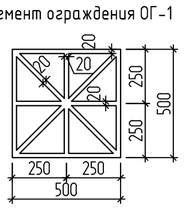

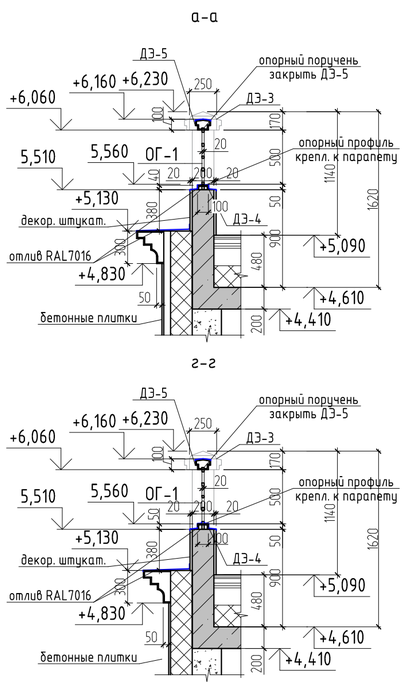

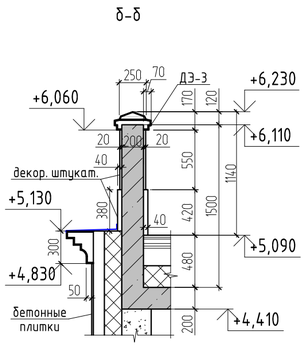

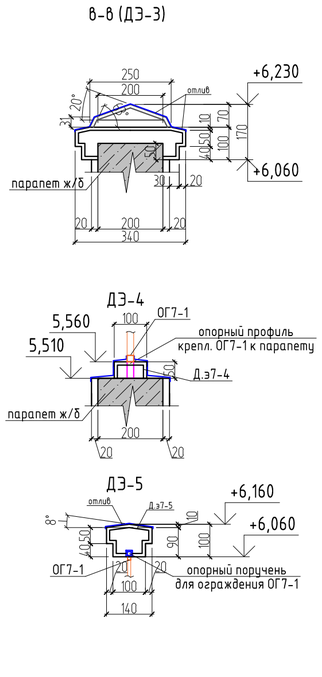

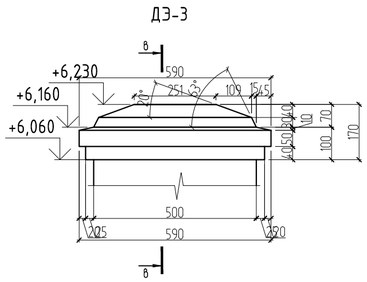

1. Козырьки КС-1, КС-2 выполнить из закаленного (триплекс) прозрачного стекла, толщину стекла принять по расчету. Крепление козырька на стальных тягах из нержавеющей стали - шаг, диаметр уточнить по расчету, размеры уточнить по месту. Крепление козырька выполнить к усиленным ригелям витража.

2. Фрагменты фасадов выполняются из материала отделки указанного в ведомости отделки фасадов см. л. 7. Фрагмент 1 - рустовку стен выполнять из бетонных плиток. Фрагмент фасада 2 - выполнять за счет подрезки утеплителя с отделкой декоративной штукатуркой, окрашенной в массе. Бетонные плитки King Stone Травертин размерами 400х600х30мм., вес плитки 15,23кг/шт. с креплением на подсистему алюминий с воздушным зазором. Бетонными плитками выполнить облицовку фасадов со стороны улицы, размеры плиток, привязку и разбивку см. данный лист и размеры на фасадах л. 6. Все размеры простенков и разбивку плит уточнить по месту, при отклонении размеров плиток, швов рустовки - рисунок выполняет специализированная фирма по согласованию с заказчиком.

Декоративные элементы выполняются из архитектурного камня (полимербетон) с креплением на подсистему алюминий. Полимербетон толщиной 10мм. (в зависимости от размеров элементов уточняет производитель), длину каждого элемента при стыковке и вес элементов определяет специализированная фирма, разработчик, производитель, эскизы и размеры элементов см. данный лист. Разбивку декор. элементов из полимербетона см. на фасадах л. 8. Разрабатывает, выполняет и монтирует специализированная фирма.

3. Ограждения кровли металлическое с полимерным покрытием (м/у столбиками) выполнить высотой 500мм. Эскизы см. данный лист, узлы и типы креплений см. чертежи 26091-13_АСУ_РД.

4. На фасадах установить решетки жалюзийные цвет подобрать в цвет декоративной штукатурки отделки фасада (RAL7016). Маркировку см. л. 6

Изм.	Кол.уч.	Лист	№док.	Подп.	Дата
9	-	Зам.	0003-25		06.26
8	-	Зам.	0003-25		04.26
6	-	Зам.	0003-25		01.26
5	-	Зам.	0003-25		01.26
Разраб.		Олещук			12.24
Н.контр.		Игнатьев			12.24
ГИП		Плукчи			12.24

26091-13_К8_АР_РД

Жилой район в границах ул. Тимофея Кармацкого - Мельникайте и берега река Тура в г. Тюмени. 3 очередь строительства. Корректировка. Многоквартирный жилой дом ГП-12 с встроенно-пристроенным подземным паркингом. Многоквартирный жилой дом ГП-13 с встроенно-пристроенным подземным паркингом.

Секция 13.8

Стадия	Лист	Листов
Р	8	

Декоративные элементы фасадов. Начало.

проектная организация АВТОР

Формат А1

Аксонометрия

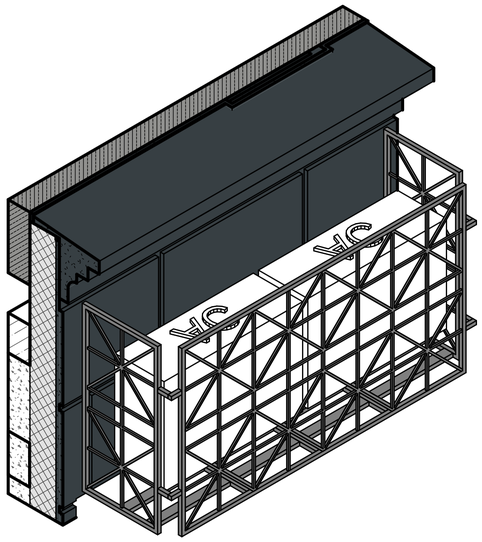

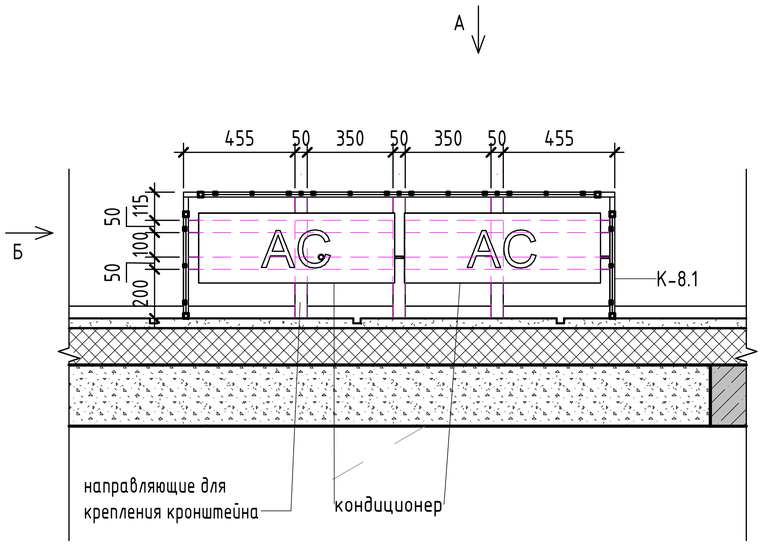

Вид А

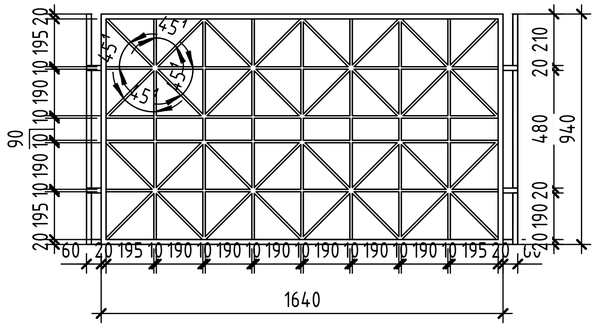

Вид Б

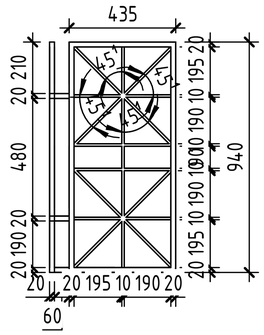

Согласовано

Взам. инв. №

Подп. и дата

Инв. № подл.

1	-	Зам.	0003-25		06.25	26091-13_К8_АР_РД
Изм.	Кол.уч.	Лист	№док.	Подп.	Дата	Жилой район в границах ул. Тимофея Кармацкого - Мельникайте и берега река Тура в г. Тюмени. 3 очередь строительства. Корректировка. Многоквартирный жилой дом ГП-12 с встроенно-пристроенным подземным паркингом. Многоквартирный жилой дом ГП-13 с встроенно-пристроенным подземным паркингом
Разраб.		Олещук			12.24	Секция 13.8 — Стадия: Р; Лист: 9; Листов:
Н.контр.		Игнатьев			12.24	Декоративные элементы. Схемы корзин кондиционеров
ГИП		Плукчи			12.24	проектная АВТОР организация

Формат А3А

Спецификация витражей

Марка	Обозначение	Наименование	Кол-во	Примечание
Вн-1	Индивидуального изготовления (с двухкамерным стеклопакетом)	Алюминевый витраж (3800х2060)	1	
Вн-2	Индивидуального изготовления (с двухкамерным стеклопакетом)	Алюминевый витраж (3300х2360)	3	
Вн-3	Индивидуального изготовления (с двухкамерным стеклопакетом)	Алюминевый витраж (3800х2360)	4	
Вн-4	Индивидуального изготовления (с двухкамерным стеклопакетом)	Алюминевый витраж (3300х735)	1	
Вн-5	Индивидуального изготовления (с двухкамерным стеклопакетом)	Алюминевый витраж (3300х1810)	1	
Вн-6	Индивидуального изготовления (с двухкамерным стеклопакетом)	Алюминевый витраж (2600х2060)	1	

Спецификация отливов витражей

Ном. поз.	Обозначение	Наименование	ТЭ	1 эт	Всего	Примечание
		Отлив витража 110х2260	0	3	3	
		Отлив витража 110х635	0	1	1	
		Отлив витража 110х1710	0	1	1	

Спецификация элементов заполнения оконных проемов

Марка	Обозначение	Наименование	1 эт	Кол-во	Примечание
ОК-1	ГОСТ 23166-2024	ОА 1560х2360 ОСП ПОТ ВП	3	3	
		Оконный отлив 110х2260	3	3	
ОК-2	ГОСТ 23166-2024	ОА 1560х1810 ОСП ПОТ ВП	1	1	
		Оконный отлив 110х1710	1	1	
ОК-3	ГОСТ 23166-2024	ОА 1560х760 ОСП Н	1	1	
		Оконный отлив 110х635	1	1	

Спецификация заполнения дверных проемов

Ном. поз.	Обозначение	Наименование	Количество на этаже		Итого	Примечание
			ТЭ	1 эт		
1л	ГОСТ 23747-2015	ДАН О Дв 2280х1560 П Р Л	0	4	4	

Вн - 1

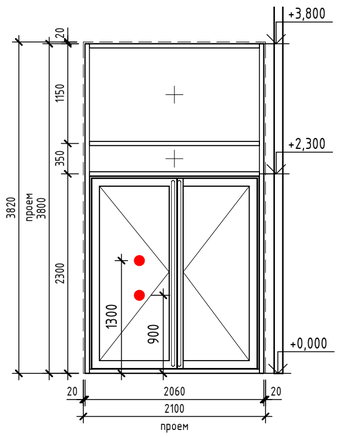

Вн-2

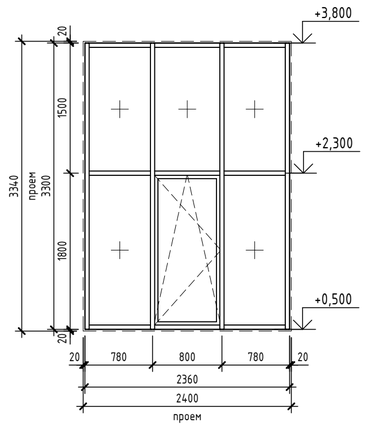

Вн-3

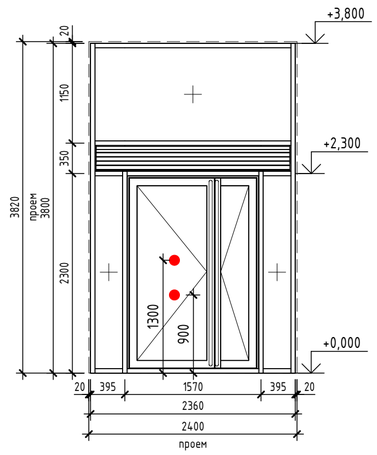

Вн-4

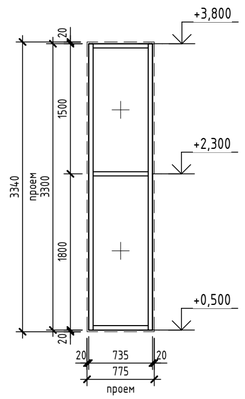

Вн- 5

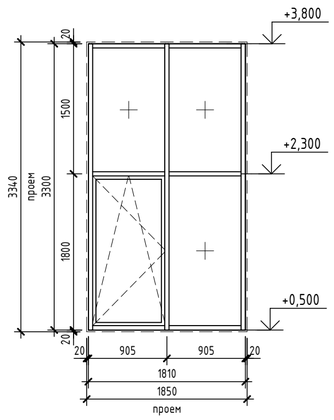

1л

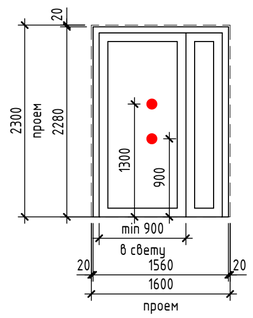

Вн- 6

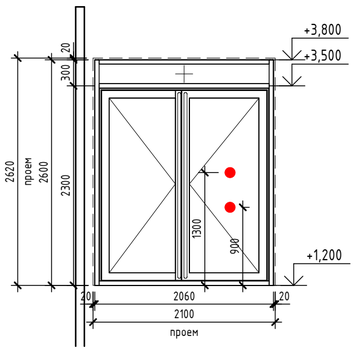

ОК -1

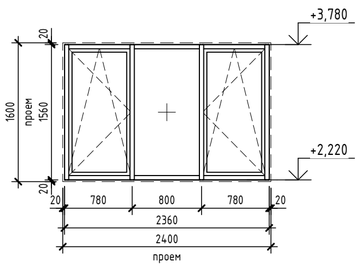

ОК- 2

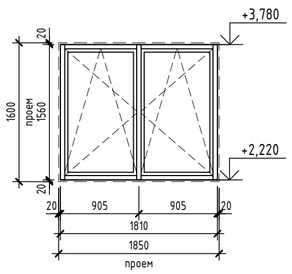

ОК-3

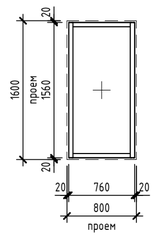

1. Элементы заполнения проемов выполнить в соответствии с эскизами. Размеры окон, витражей из алюминиевого профиля даны по осям стоек и ригелей, крайние размеры по краю стоек и ригелей. В спецификации размеры окон даны по проему. Марки элементов заполнения проемов (дверей, окон, витражей) см. планы этажей. После выполнения основных строительных работ по возведению стен все размеры оконных и дверных проемов уточнить по месту! Все материалы оконных, дверных блоков и витражей (профили, элементы, детали) должны иметь соответствующие сертификаты и должны быть разрешены для применения в жилых зданиях.
2. Витражные светопрозрачные конструкции наружные выполнить из алюминиевого профиля с тройным остеклением (двухкамерный стеклопакет) с требуемым сопротивлением теплопередаче конструкций - не менее 0,75м^2×^{1}С/Вт (4М1-Ar12-4М1-Ar12-И4). Витражные светопрозрачные конструкции второй нитки (тамбурные) выполнить из алюминиевого профиля с однокамерным стеклопакетом. В витражах, наружных и тамбурных дверях применить безопасные стекла. Цвет алюминиевого профиля витражей снаружи и внутри RAL7016.
Наружные двери выполнить из алюминиевого профиля (двухкамерный стеклопакет) в составе витражной конструкции.
Остекление дверей - безопасное стекло, одно из стекол со стороны помещения - триплекс. Двери, выполнить с приспособлением для самозакрывания (доводчиками) и с уплотнением в притворах. Вспомогательную (меньшую) створку двупольной двери оборудовать устройством запирания. Все двери оборудовать замками с открыванием с ключом. Двери входных групп оборудовать антивандальными пластинами и упорами дверей.
3. Окна выполнить из алюминиевого профиля с тройным остеклением (двухкамерный стеклопакет (3 стекла), одно из стекол - энергосберегающее). Требуемое сопротивление теплопередачи конструкций окон (двухкамерный стеклопакет) - не менее 0,75м^2×^{1}С/Вт (4М1-Ar12-4М1-Ar12-И4).
Окно ОК-1 в нежилом помещении (низ окна расположен на высоте 2,05м. от уровня пола) оборудовать дистанционным открыванием (электроприводом). Цвет ПВХ профиля окон снаружи RAL7016, внутри RAL9016.
4. Снаружи окон, витражей установить водоотливные подоконники, из оцинкованной стали, окрашенные в заводских условиях, цвет RAL7016 (учтены в спецификации заполнения проемов). Откосы окон и витражей со стороны двора выполнить из декоративной штукатурки (по увету - аналогично фасаду RAL7016), со стороны улицы - из бетонных плиток цвет RAL7016. Расход, площадь отделки указана в ведомости отделки фасадов на л. 7.
5. Корзина для наружных блоков кондиционирования нежилого помещения тип 1 располагаются над окном. Эскиз корзины для наружного блокоа кондиционеров, спецификацию см. лист 9 и 26091-13_АСУ_РД. Наружные блоки кондиционирования нежилого помещения тип 2 располагаются на кровле.
6. Очистка оконных, витражных конструкций с внешней стороны, осуществляется силами управляющей компании.

Изм.	Кол.уч.	Лист	№док.	Подп.	Дата
8	-	Зам.	0003-25		04.26
6	-	Зам.	0003-25		01.26
5	-	Зам.	0003-25		01.26
3	-	Зам.	0003-25		10.25
1	-	Зам.	0003-25		06.25
Разраб.		Олещук			12.24
Н. контр.		Игнатьев			12.24
ГИП		Плуккчи			12.24

26091-13_К8_АР_РД

Жилой район в границах ул. Тимофея Кармацкого - Мельникайте и берега река Тура в г. Тюмени. 3 очередь строительства. Корректировка. Многоквартирный жилой дом ГП-12 с встроенно-пристроенным подземным паркингом. Многоквартирный жилой дом ГП-13 с встроенно-пристроенным подземным паркингом

Секция 13.8

Стадия	Лист	Листов
Р	10	

Спецификация заполнения элементов проемов. Эскизы витражей

проектная организация АВТОР

Согласовано

Взам. инв. №

Подп. и дата

Инв. № подл.

Формат А2А

Экспликация полов. Секция 13.8

Ном. поз.	Тип помещения	Изображение	Данные элементов пола	Площадь
1	МОП 1 Этаж: на отм. +0,000 (со стороны улицы)	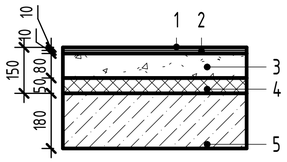	1. Керамическая плитка противоскользящая; 2. Клей плиточный цементный; 3. Стяжка цементно-песчаная М200, армированная фиброволокном-80мм. (горизонтальная разводка инженерных сетей) 4. Утеплитель-пенополистирол экструдированный D35-50мм. 5. Монолитная ж/б плита перекрытия.	38,32
2	МОП 1 Этаж: на отм. +1,200 (со стороны двора)	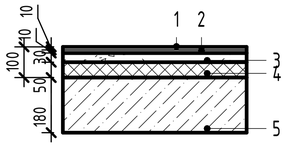	1. Керамическая плитка противоскользящая; 2. Клей плиточный цементный; 3. Стяжка цементно-песчаная М200, армированная фиброволокном-60мм. (горизонтальная разводка инженерных сетей) 4. Утеплитель-пенополистирол экструдированный D35-50мм. 5. Монолитная ж/б плита перекрытия.	37,27
3	С/у нежилых помещений	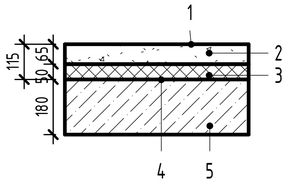	1. Без финишного отделочного слоя (выполняется собственником) - 15 мм; 2. Стяжка цементно-песчаная М200, армированная фиброволокном-65мм; 3. Утеплитель-пенополистирол экструдированный D35мм - 50 мм; 4. Гидроизоляция с завед. на стену 300м; 5. Монолитная ж/б плита перекрытия.	30,24
4	Нежилые помещения	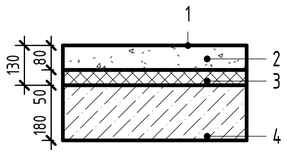	1. Без финишного отделочного слоя (выполняется собственником) - 20 мм; 2. Стяжка цементно-песчаная М200, армированная фиброволокном-80мм. 3. Утеплитель-пенополистирол экструдированный D35-50мм. 4. Монолитная ж/б плита перекрытия.	423,67
5	Керамогранитная плитка (чистовая отделка), плинтус из рядовой плитки высотой 100 мм	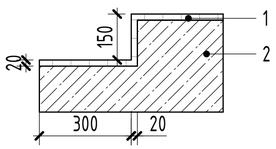	1. Керамогранитная плитка на клею - 20 мм 2. Лестничный марш	8,92
				5,95
				2,97

Лестничные марши, в т. ч.:	
Проступи	
Подступенки	

Ведомость отделки стен помещений. Секция 13.8

Наименование	Описание отделки	Площадь	Примечание
Нежилое помещение	- Улучшенная штукатурка гипсовыми смесями	788,49	
Нежилое помещение: тамбур, с/у	-Оштукатуривание цементно-песчаным раствором	186,49	
Помещение	-окраска акриловой водно-дисперсионной краской; -декоративная штукатурка; -оштукатуривание гипсовыми смесями. -грунтовка универсальная;	145,47	
Тамбур	-Окраска акриловой водно-дисперсионной износостойкой краской; -Грунтовка универсальная; -Обшивка стен ГКЛВ по металлическому каркасу с утеплением стен (тип и толщину утеплителя принять по расчету, см. КР).	320,68	Согласно дизайн проекту

Ведомость отделки потолков. Секция 13.8

Назначение омещения	Отделка потолка	Площадь
Нежилые помещения	Без отделки.	321,77
Нежилые помещения, С/у	Без отделки.	28,92
Нежилые помещения, Тамбур	Без отделки.	37,32
Нежилые помещения.	Без отделки.	96,96
Тамбур	Подшивной потолок из ГВЛ, Грильято, Кубота.	35,11

Согласовано

Взам. инв. №

Подп. и дата

Инв. № подл.

Изм.	Кол.уч.	Лист	№док.	Подп.	Дата
5	-	Зам.	0003-25		01.26
3	-	Зам.	0003-25		10.25
Разраб.		Олещук			12.24
Н. контр.		Игнатьев			12.24
ГИП		Плукчи			12.24

26091-13_К8_АР_РД

Жилой район в границах ул. Тимофея Кармацкого - Мельникайте и берега река Тура в г. Тюмени. 3 очередь строительства. Корректировка. Многоквартирный жилой дом ГП-12 с встроенно-пристроенным подземным паркингом. Многоквартирный жилой дом ГП-13 с встроенно-пристроенным подземным паркингом

Секция 13.8

Стадия	Лист	Листов
Р	10	

Ведомость отделки помещений. Экспликация полов

проектная АВТОР организация

Формат А3А

План 1 этажа. Секция 13.8

Экспликация помещений. Секция 13.8

Номер помещения	Наименование	Площадь, м²	Кат. помещения
138.1-1	Тамбур	37,33	
Н138.1-1	Тамбур	10,38	
Н138.1-2	Нежилое помещение	104,78	
Н138.1-3	С/у	9,53	
Н138.2-1	Тамбур	9,84	
Н138.2-2	Нежилое помещение	118,02	
Н138.2-3	С/у	4,47	
Н138.3-1	Тамбур	9,44	
Н138.3-2	Нежилое помещение	101,79	
Н138.3-3	С/у	7,13	
Н138.4-1	Тамбур	8,65	
Н138.4-2	Нежилое помещение	97,87	
Н138.4-3	С/у	8,65	
Общий итог		527,88	

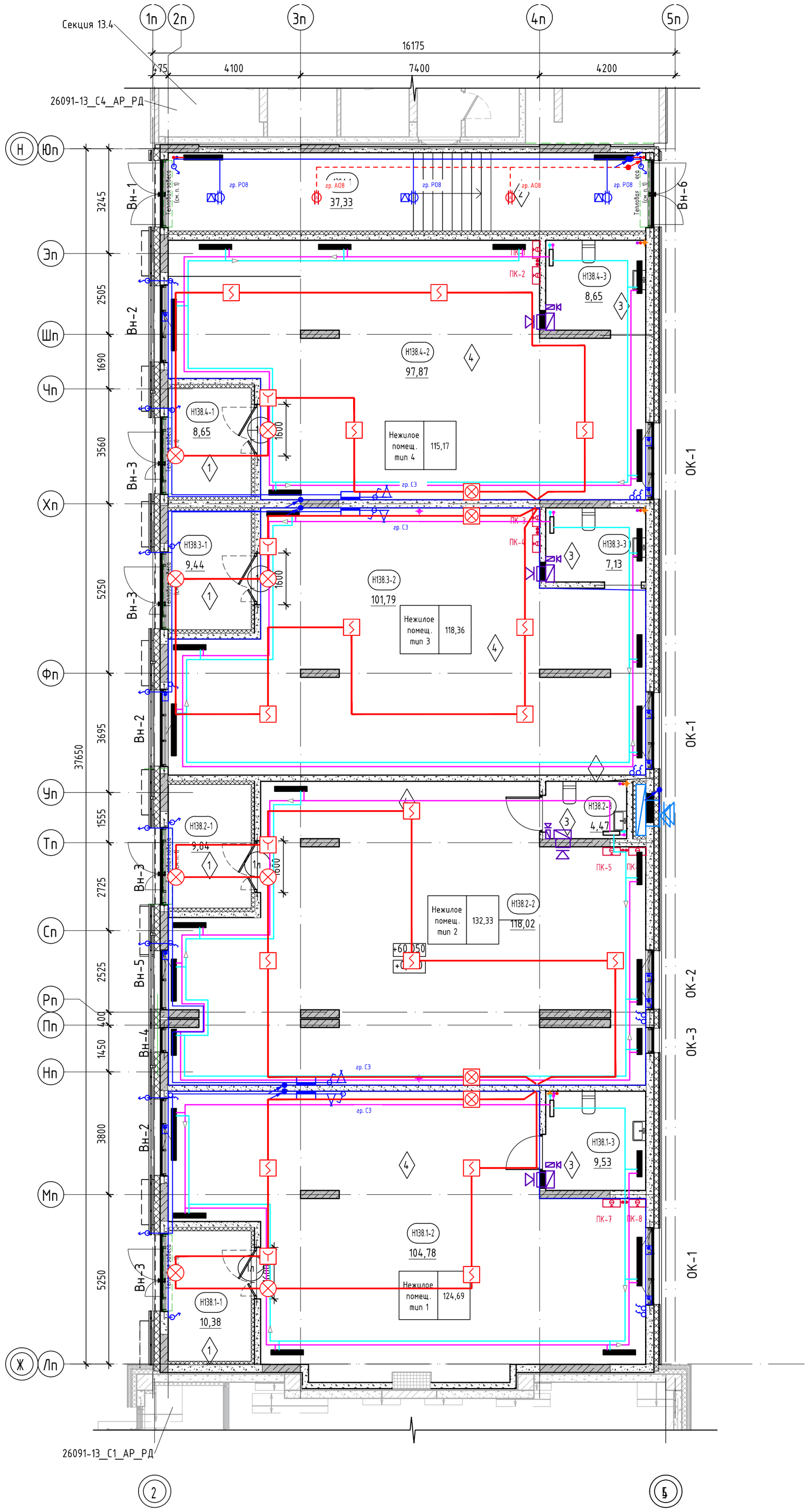

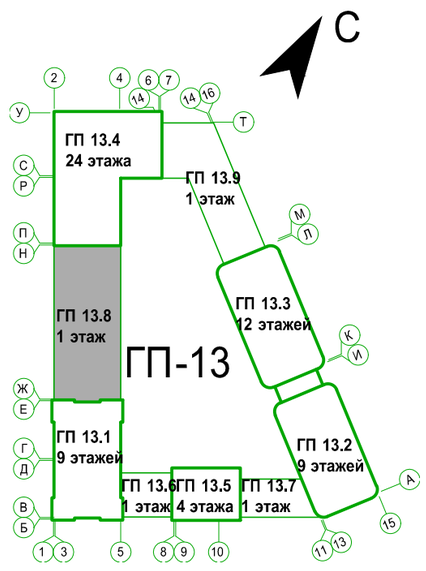

Условные обозначения:

- пилоны – монолитный железобетон
- стены – монолитный железобетон
- стены – керамзитобетонный блок
- перегородки – кирпич силикатный полнотелый
- утеплитель наружных стен
- Бетонные плитки на подсистеме, вес одной плитки 15,23 кг
- Декоративная штукатурка с имитацией швов специальными профилями "под камень"

0,000	отметка чистого пола
EI 60	предел огнестойкости дверей
(1)	марка дверей
Вн-1	марка витражной конструкции
◇1	марка пола

1. В нежилых помещениях предусмотрено устройство тепловых завес. Установка тепловых завес выполняется собственником нежилого помещения. Низ перекрытия, в местах устройства тепловых завес выполнить с утеплением (зона шириной 1500мм вокруг тепловой завесы) с обшивкой ГВЛ по металлическому каркасу.

Изм.	Кол.уч.	Лист	№док.	Подп.	Дата
8	-	Зам.	0003-25		04.26
5	-	Зам.	0003-25		01.26
3	-	Зам.	0003-25		10.25
1	-	Зам.	0003-25		06.25

26091-13_К8_АР_РД

Жилой район в границах ул. Тимофея Кармацкого – Мельникайта и берега реки Туры в г. Тюмени. 3 очередь строительства. Корректировка. Многоквартирный жилой дом ГГ-12 с встроенно-пристроенным подземным паркингом. Многоквартирный жилой дом ГГ-13 с встроенно-пристроенным подземным паркингом

Разраб.	Олещук		12.24
Н. контр.	Игнатьев		12.24
ГИП	Плукчи		12.24

Секция 13.8

Стадия	Лист	Листов
Р	3	

Секция 13.8. План 1 этажа

Согласовано

Взам. инв. №

Подп. и дата

Инв. № подл.

Формат А2К

План кровли. Секция 13.8

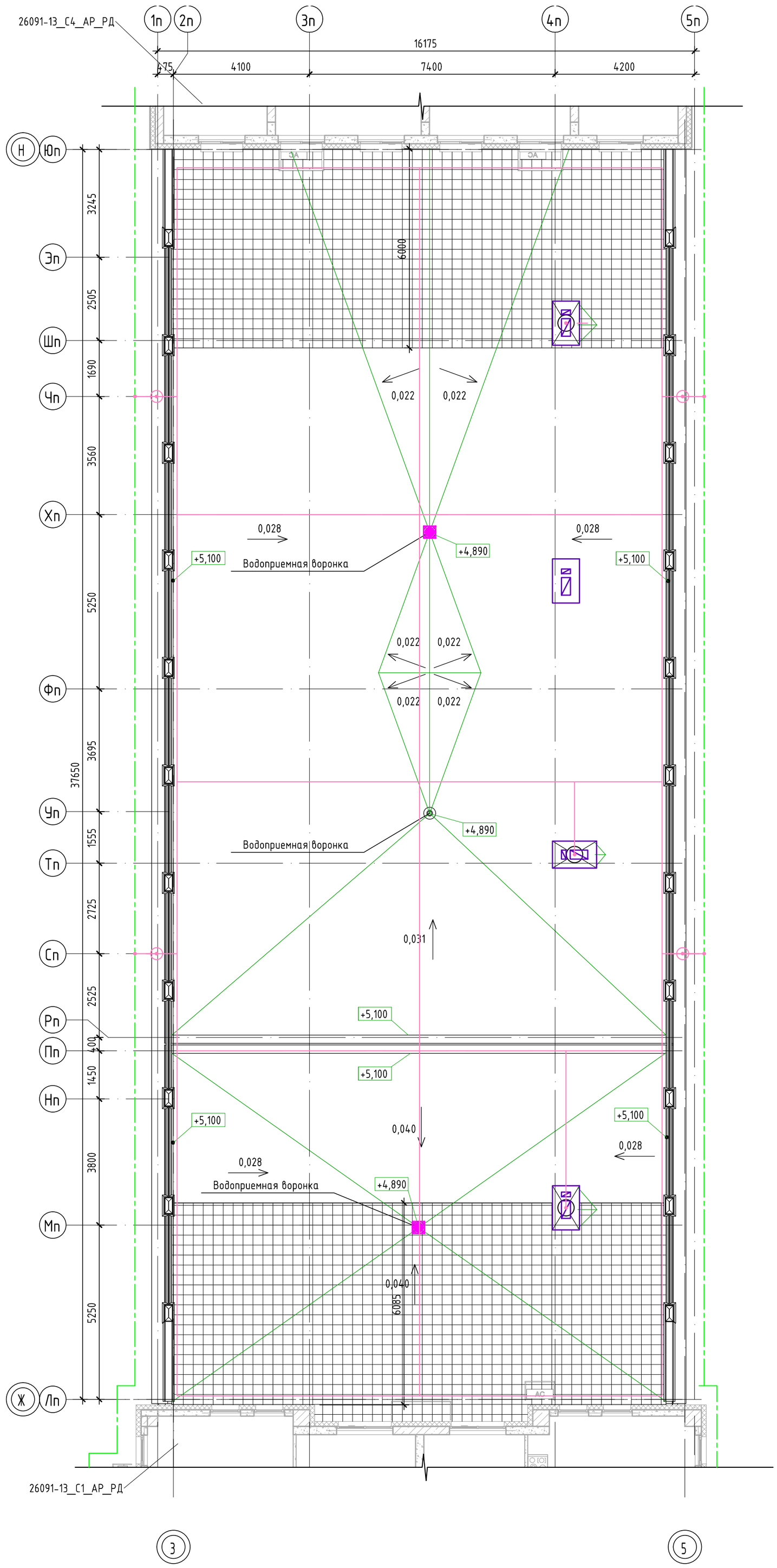

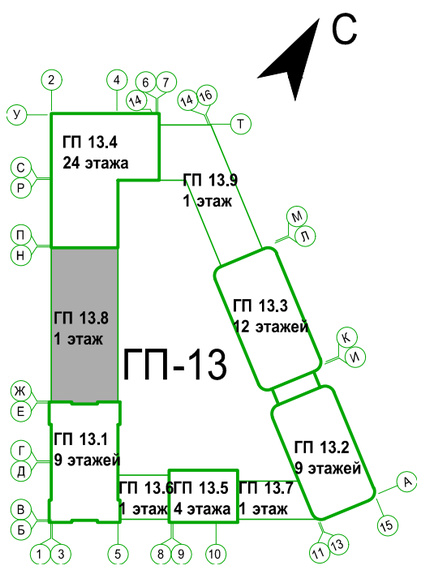

Условные обозначения:

- огнестойкое покрытие
- 0,000 — отметка уровня

Согласовано

Взам. инв. №

Подп. и дата

Инв. № подл.

Изм.	Кол.уч.	Лист	№док.	Подп.	Дата
4	-	Зам.	0003-25		03.26
1	-	Зам.	0003-25		06.25
Разраб.		Олещук			12.24
Н. контр.		Игнатьев			12.24
ГИП		Плукчи			12.24

26091-13_К8_АР_РД

Жилой район в границах ул. Тимофея Кармацкого – Мельникайта и берега реки Туры в г. Тюмени. 3 очередь строительства. Корректировка. Многоквартирный жилой дом ГГ-12 с встроенно-пристроенным подземным паркингом. Многоквартирный жилой дом ГГ-13 с встроенно-пристроенным подземным паркингом

Секция 13.8

Стадия	Лист	Листов
Р	4	

Секция 13.8. План кровли

Формат А2К