Ведомость чертежей основного комплекта

Лист	Наименование	Примечание
1	Общие данные. Лист 1	
2	Общие данные. Лист 2	
3	Секция 1. Структурная схема. Лист 1	
4	Секция 1. Структурная схема. Лист 2	
5	Секция 2. Структурная схема. Лист 1	
6	Секция 2. Структурная схема. Лист 2	
7	Секция 2. Структурная схема. Лист 3	
8	Секция 1. План расположения оборудования и прокладки кабелей ПС техподполья	
9	Секция 1. План расположения оборудования и прокладки кабелей ПС 1 этажа	
10	Секция 1. План расположения оборудования и прокладки кабелей ПС типового этажа	
11	Секция 1. План расположения оборудования и прокладки кабелей ПС 12 этажа	
12	Секция 1. План расположения оборудования и прокладки кабелей СОУЭ 1 этажа	
13	Секция 1. План расположения оборудования и прокладки кабелей СОУЭ типового этажа	
14	Секция 2. План расположения оборудования и прокладки кабелей ПС техподполья	
15	Секция 2. План расположения оборудования и прокладки кабелей ПС 1 этажа	
16	Секция 2. План расположения оборудования и прокладки кабелей ПС типового этажа	
17	Секция 2. План расположения оборудования и прокладки кабелей ПС 20 этажа	
18	Секция 2. План расположения оборудования и прокладки кабелей СОУЭ техподполья	
19	Секция 2. План расположения оборудования и прокладки кабелей СОУЭ 1 этажа	
20	Секция 2. План расположения оборудования и прокладки кабелей СОУЭ типового этажа	
21	Типовая схема подключения приборов в интерфейс R3-Link	
22	Типовая схема подключения адресных устройств в адресную кольцевую линию связи	
23	Типовая схема подключения релейного модуля РМ-4К-R3 к исполнительным устройствам	
24	Типовая схема подключения адресных устройств систем противодымной защиты	

Общие указания

1 Рабочая документация разработана на основании технического задания и исходных данных, полученных от Заказчика.

2 Рабочая документация соответствует требованиям действующих технических регламентов, стандартов и сводов правил.

3 Рабочая документация выполнена в соответствии с требованиями:

- Федеральный закон Российской Федерации от 22 июня 2008 г. № 123-ФЗ "Технический регламент о требованиях пожарной безопасности";
- СП 1.13130.2020 "Эвакуационные пути и выходы";
- СП 3.13130.2009 "Система оповещения и управления эвакуацией людей при пожаре";
- СП 484.1311500.2020 "Системы противопожарной защиты. Системы пожарной сигнализации и автоматизация систем противопожарной защиты. Нормы и правила проектирования";
- СП 486.1311500.2020 "Системы противопожарной защиты. Перечень зданий, сооружений, помещений и оборудования, подлежащих защите автоматическими установками пожаротушения и системами пожарной сигнализации. Требования пожарной безопасности";
- СП 5.13130.2009 "Установки пожарной сигнализации и пожаротушения автоматические";
- СП 6.13130.2013 "Системы противопожарной защиты. Электрооборудование. Требования пожарной безопасности";
- СП 51.13330.2011 "Защита от шума";
- ГОСТ 53325-2012 "Техника пожарная. Технические средства пожарной автоматики. Общие технические требования и методы испытаний";
- ГОСТ 31565-2012 "Кабельные изделия. Требования пожарной безопасности";
- ГОСТ Р 21.101-2020 "СПДС. Основные требования к проектной и рабочей документации";
- ПУЭ изд.7 "Правила устройства электроустановок";
- Постановление Правительства РФ от 16.09.2020 № 1479 «Об утверждении Правил противопожарного режима в Российской Федерации»;
- СП 7.13130.2013 "Отопление, вентиляция и кондиционирование";
- РД 78.145-93 "Системы и комплексы охранной, пожарной и охранно-пожарной сигнализации. правила производства и приемки работ";
- РД 25.953-90 "Системы автоматические пожаротушения, пожарной, охранной и охранно-пожарной сигнализации. Обозначения условные графические элементов связи";
- ГОСТ Р 59638 «Системы пожарной сигнализации. Руководство по проектированию, монтажу, техническому обслуживанию и ремонту. Методы испытаний на работоспособность»;
- ГОСТ Р 59639 «Системы оповещения и управления эвакуацией людей при пожаре. Руководство по проектированию, монтажу, техническому обслуживанию и ремонту. Методы испытаний на работоспособность»;
- СП 154.13130.2013 "Встроенные подземные автостоянки. Требования пожарной безопасности";
- СП 54.13330.2016 "Здания жилые многоквартирные".

Изм.	Кол.уч.	Лист	№ док.	Подп.	Дата	04/2024-72.214-ПС		
						Жилой район "Преображенский" в г. Тюмени. Квартал 8. Участок 72:17:1313004:1005		
Разработал		Любавин			06.24	Многоэтажный жилой дом ГП-72.214	Стадия	Лист	Листов
							Р	1	24
ГИП		Захаров			06.24				
						Общие данные. Лист 1	ООО "АКБ Масштабпроект"		
Н. контроль		Нарушко			06.24				

5 Алгоритм работы системы противопожарной защиты (далее СПЗ):

При возгорании в одной из защищаемых зон сигнал "Пожар" формируется по срабатыванию:

- дымовых оптико-электронных адресно-аналоговых извещателей "ИП 212-64-R3", включенных по алгоритму "В";
- ручных пожарных извещателей с встроенным изолятором короткого замыкания "ИПР 513-11ИК3-А-R3", включенных по алгоритму "А";

При этом, по сигналу "Пожар" в системе на выходах релейных модулей и модулей дымоудаления и формируются команды:

- на запуск системы оповещения и управления эвакуацией людей при пожаре (МРО-2М-R3, РМ-4К-R3);
- на перевод лифтов, расположенных в секции возгорания, в режим работы при пожаре (РМ-4-R3);
- на отключение систем общеобменной вентиляции (РМ-1-R3);
- на запуск системы дымоудаления:

а) открытие клапана дымоудаления на этаже возгорания (МДУ-1-R3);

б) запуск вентиляторов системы дымоудаления и подпора воздуха ("ШУН/В-R3").

Световые оповещатели "ОПОП 1-8" подключены к выходу адресного релейного модуля "РМ-К-R3". Для обеспечения контроля целостности линии на обрыв и короткое замыкание на один выход модуля "РМ-К-R3" предусмотрено подключение не более 8-ми световых оповещателей "ОПОП 1-8". При получении управляющего сигнала от ППКОПУ, адресный релейный модуль меняет логическое состояние выхода из состояния "Замкнуто" в состояние "Меандр" с частотой 0,5 Гц.

Речевые оповещатели "Соната 5" подключены к выходу адресного модуля речевого оповещения "МРО-2М-R3". При получении управляющего сигнала от ППКОПУ, адресный релейный модуль меняет логическое состояние выхода из состояния "Разомкнуто" в состояние "Замкнуто".

Дистанционное управление системой ДУ осуществляется с ППКОПУ "R3-Рубеж-20П", расположенного на посту пожарной охраны, и от устройств дистанционного пуска "УДП 513-11ИК3-R3" (Пуск дымоудаления), расположенных у эвакуационных выходов с этажей.

6 Размещение оборудования

В коридорах на путях эвакуации не допускается размещать оборудование, выступающее из плоскости стен на высоте менее 2 м.

Извещатели пожарные ручные установить на высоте от уровня пола - 1,5 м; от дверной коробки - 0,1м.

Извещатели пожарные установить согласно приведенным планам, желательно по центру комнаты. Допускается менять размещение извещателей по месту с учетом расположения светильников, вентиляционных отверстий, но при этом необходимо учитывать требования действующих нормативных документов.

Настенные звуковые/речевые оповещатели должны располагаться таким образом, чтобы их верхняя часть была на расстоянии не менее 2,3 м от уровня пола, но расстояние от потолка до верхней части оповещателя должно быть не менее 150 мм.

Эвакуационные знаки пожарной безопасности, указывающие направление движения, следует устанавливать на высоте не менее 2 м.

Приборы приемно-контрольные и приборы управления следует устанавливать на стенах, перегородках и конструкциях, изготовленных из негорючих материалов. Установка указанного оборудования допускается на конструкциях, выполненных из горючих материалов, при условии защиты этих конструкций стальным листом толщиной не менее 1 мм или другим листовым негорючим материалом толщиной не менее 10 мм. При этом листовой материал должен выступать за контур устанавливаемого оборудования не менее чем на 0,1 м.

Установку оборудования произвести в соответствии с инструкциями по монтажу фирм производителей и настоящей Рабочей документацией.

7 Шлейфы сигнализации проложить в штробе.

Проходы через стены и перекрытия кабеля выполнить в трубе водогазопроводной с последующей заделкой зазоров между трубой и проемом, между трубой и кабелем огнезащитным терморасширяющимся герметиком.

При параллельной групповой прокладке кабеля систем противопожарной безопасности заполняемость конструкций, в которых прокладывается кабель, не должна превышать 40%.

Прокладку силового кабеля осуществить на расстоянии не менее 0,5м от слаботочных кабельных трасс.

Нарезка кабеля производится после проведения контрольного промера трасс прокладки с учетом запаса на разделку кабеля для подключения.

8 Электроснабжение установки пожарной сигнализации

Согласно ПУЭ и СП 5.13130.2009 установки пожарной сигнализации и оповещения в части обеспечения надежности электроснабжения отнесены к электроприемникам 1 категории, поэтому электропитание осуществляется от сети через резервированные источники питания. Переход на резервированные источники питания происходит автоматически при пропадании основного питания без выдачи сигнала тревоги:

- основное питание - сеть 220 В, 50 Гц;

резервный источник - АКБ 12В.

В соответствии с ГОСТ Р53325-2012 для питания приборов и устройств пожарной сигнализации и оповещения используются адресные резервированные источники питания "ИВЭПР RS-R3", обеспечивающие контроль работоспособности.

В случае полного отключения напряжения 220В аккумуляторные батареи позволяют работать оборудованию в течение 24 часов в дежурном режиме и 1 часа в режиме тревоги.

Расчет источников питания приведен в -АПП3.РР.

9 Заземление

Для обеспечения электробезопасности обслуживающего персонала, в соответствии с СП 5.13130.2009 и требованиями ПУЭ корпуса приборов пожарной сигнализации должны быть надежно заземлены. Монтаж заземляющих устройств выполнить в соответствии с требованиями ПУЭ, СП 76.13330.2016 и других действующих нормативных документов.

Присоединение заземляющих и нулевых защитных проводников к частям электрооборудования должно быть выполнено сваркой или болтовым соединением.

10 Ответвления от кабельной линии питания осуществлять в монтажных ответвительных коробках через клеммные блоки.

11 Все оборудование, предусмотренное документацией, на момент проектирования имеет сертификаты соответствия и Пожарной безопасности. Монтажная организация перед монтажом обязана проверить срок действующих сертификатов.

12 При выполнении монтажных и пусконаладочных работ в соответствии с данным проектом необходимо строго соблюдать все правила пожарной безопасности предусмотренные Постановлением Правительства РФ от 16.09.2020 № 1479 «Об утверждении Правил противопожарного режима в Российской Федерации».

13 При монтаже технических средств сигнализации и системы оповещения должны соблюдаться требования СНиП, ПУЭ, СП Системы противопожарной защиты, действующих государственных и отраслевых стандартов.

14 Рабочие чертежи разработаны в соответствии с действующими нормами, правилами и стандартами.

15 В ходе проектирования было сформировано и передано заказчику техническое задание на электроснабжение систем АПС, СОУЭ, АДУ.

						04/2024-72.214-ПС			
						Жилой район "Преображенский" в г. Тюмени. Квартал 8. Участок 72:17:1313004:1005			
Изм.	Кол.уч.	Лист	№ док.	Подп.	Дата				
Разработал		Любавин			06.24	Многоэтажный жилой дом ГП-72.214	Стадия	Лист	Листов
							Р	2	
ГИП		Захаров			06.24				
						Общие данные. Лист 2	ООО "АКБ Масштабпроект"		
Н. контроль		Нарушко			06.24				

Формат

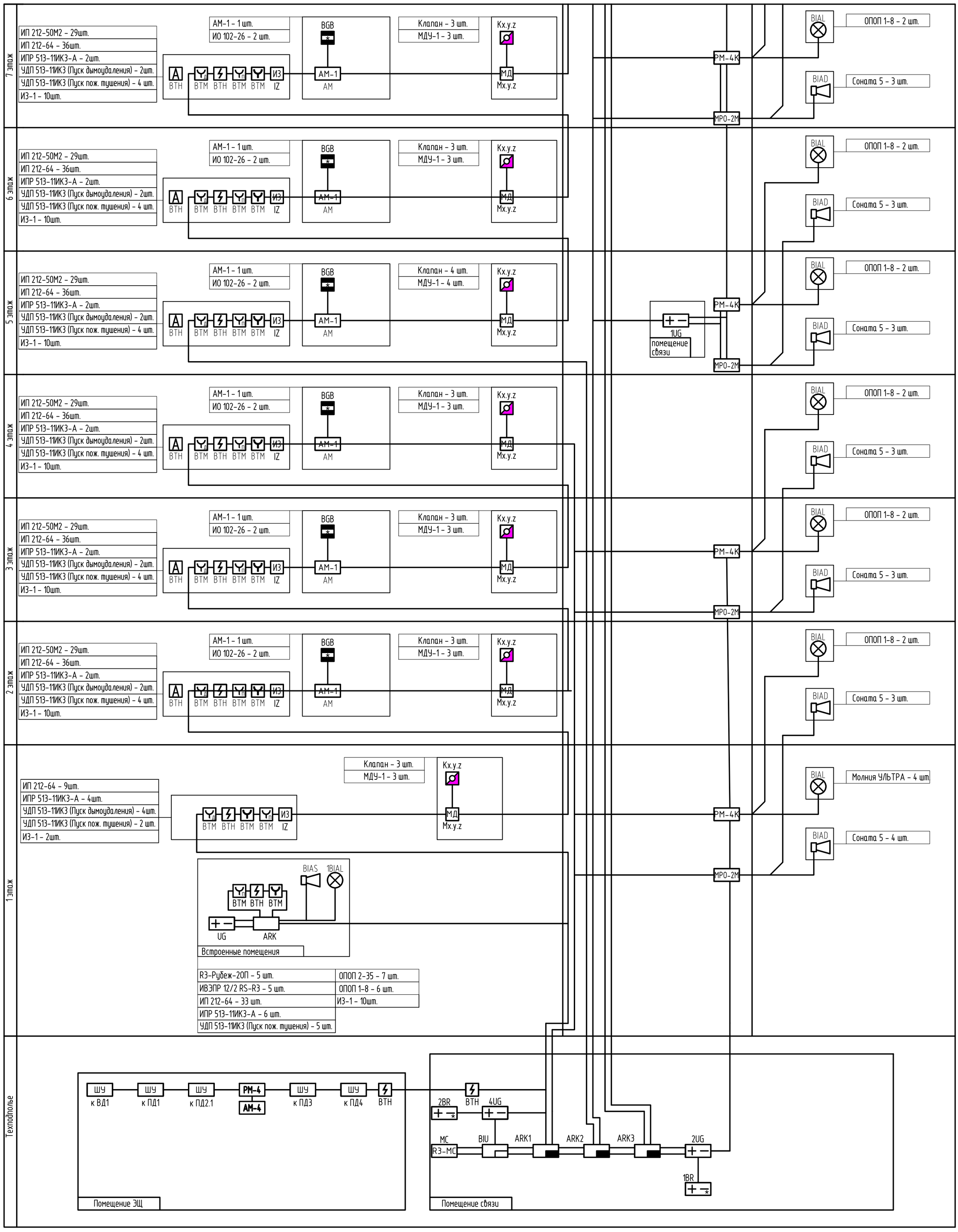

						04/2024-72.214-ПС		
Изм.	Кол.уч.	Лист	№ док.	Подп.	Дата	Жилой район "Преображенский" в г. Тюмени. Квартал 8. Участок 72:17:1313004:1005		
Разработал		Любавин			06.24	Многоэтажный жилой дом ГП-72.214 Секция 1	Стадия	Лист	Листов
ГИП		Захаров			06.24		Р	3	
Н. контроль		Нарушко			06.24	Структурная схема. Лист 1	ООО "АКБ Масштабпроект"		

Формат А2

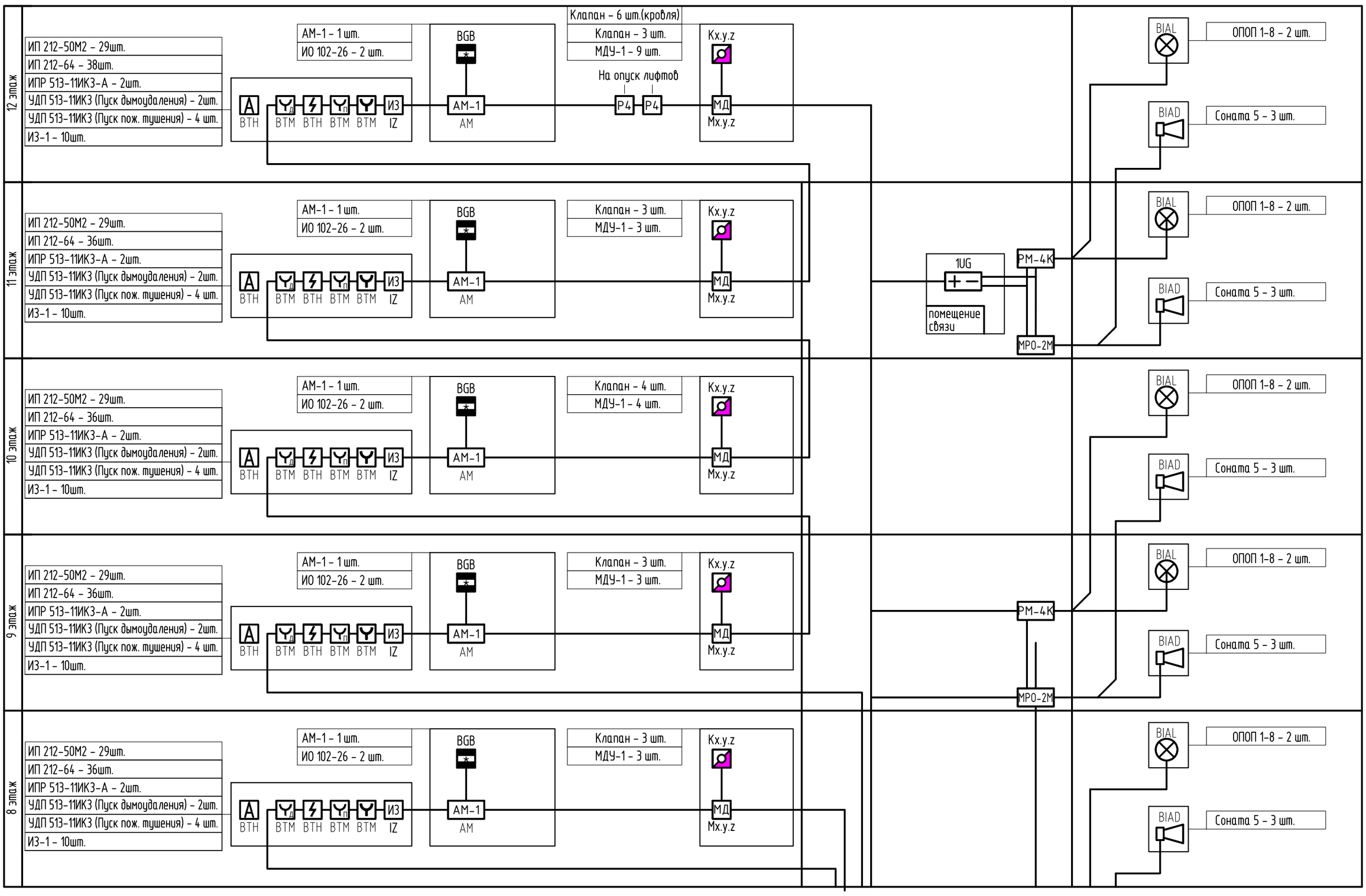

						04/2024-72.214-ПС		
						Жилой район "Преображенский" в г. Тюмени. Квартал 8. Участок 72:17:1313004:1005		
Изм.	Кол.уч.	Лист	№ док.	Подп.	Дата			
Разработал		Любавин			06.24	Многоэтажный жилой дом ГП-72.214 Секция 1	Стадия	Лист	Листов
							Р	4	
ГИП		Захаров			06.24				
						Структурная схема. Лист 2	ООО "АКБ Масштабпроект"		
Н. контроль		Нарушко			06.24				

Формат А2

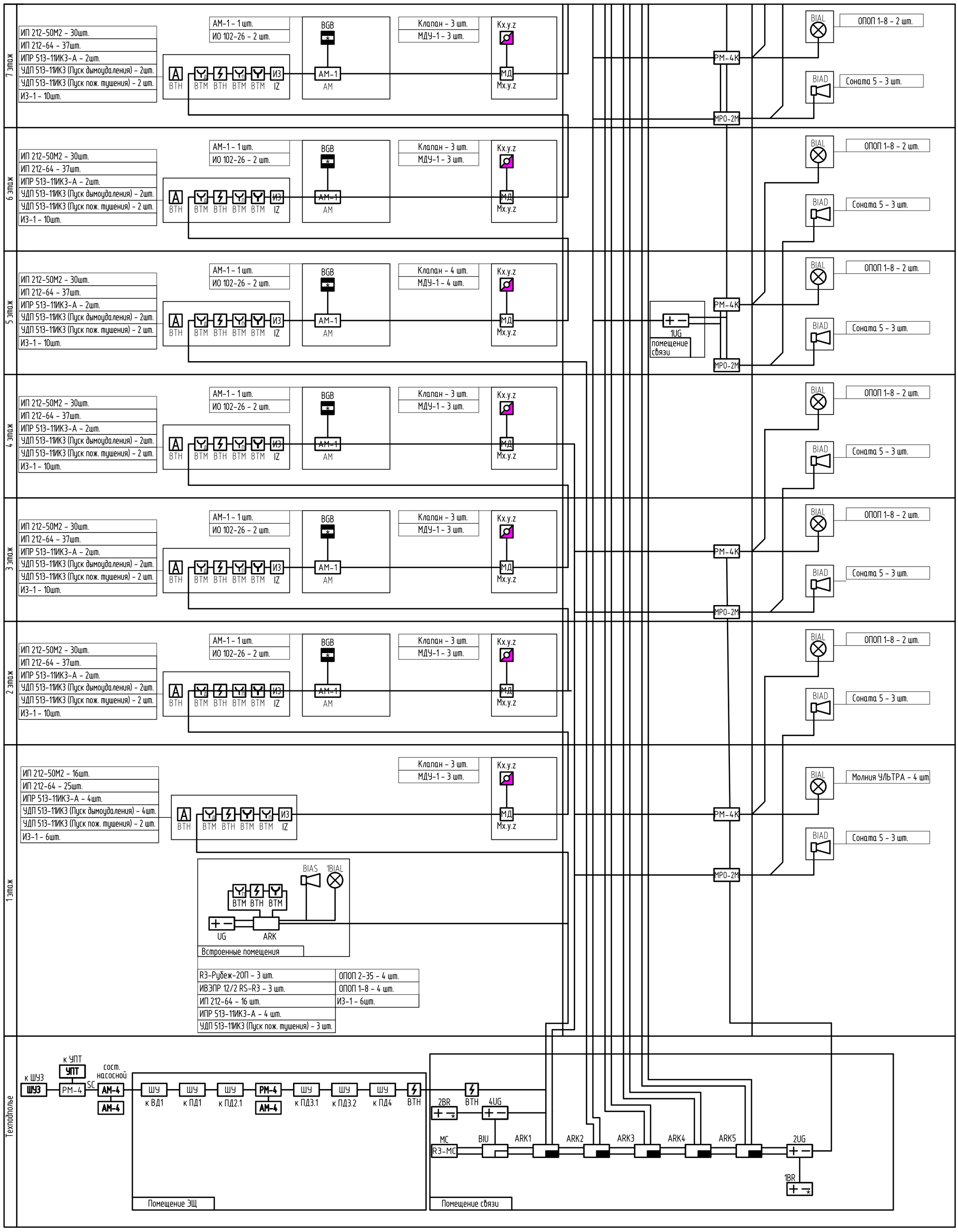

Изм.	Кол.уч.	Лист	№ док.	Подп.	Дата	04/2024-72.214-ПС			
						Жилой район "Преображенский" в г. Тюмени. Квартал 8. Участок 72:17:1313004:1005			
Разработал		Любавин			06.24	Многоэтажный жилой дом ГП-72.214 Секция 2	Стадия	Лист	Листов
ГИП		Захаров			06.24		Р	3	
Н. контроль		Нарушко			06.24	Структурная схема. Лист 1	ООО "АКБ Масштабпроект"		

Формат А2

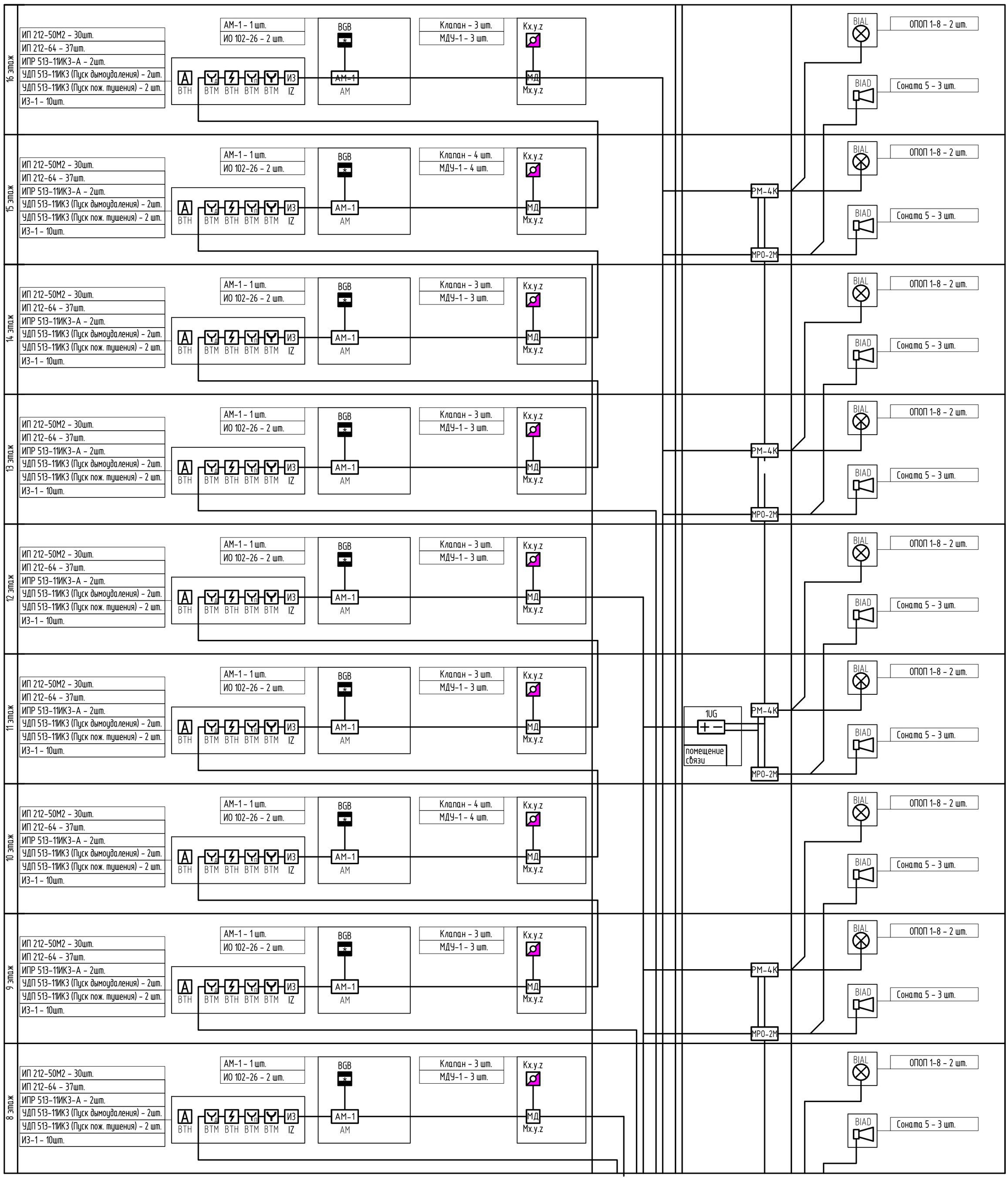

						04/2024-72.214-ПС			
						Жилой район "Преображенский" в г. Тюмени. Квартал 8. Участок 72:17:1313004:1005			
Изм.	Кол.уч.	Лист	№ док.	Подп.	Дата				
Разработал		Любавин			06.24	Многоэтажный жилой дом ГП-72.214 Секция 2	Стадия	Лист	Листов
							Р	4	
ГИП		Захаров			06.24				
						Структурная схема. Лист 2	ООО "АКБ Масштабпроект"		
Н. контроль		Нарушко			06.24				

Формат А2

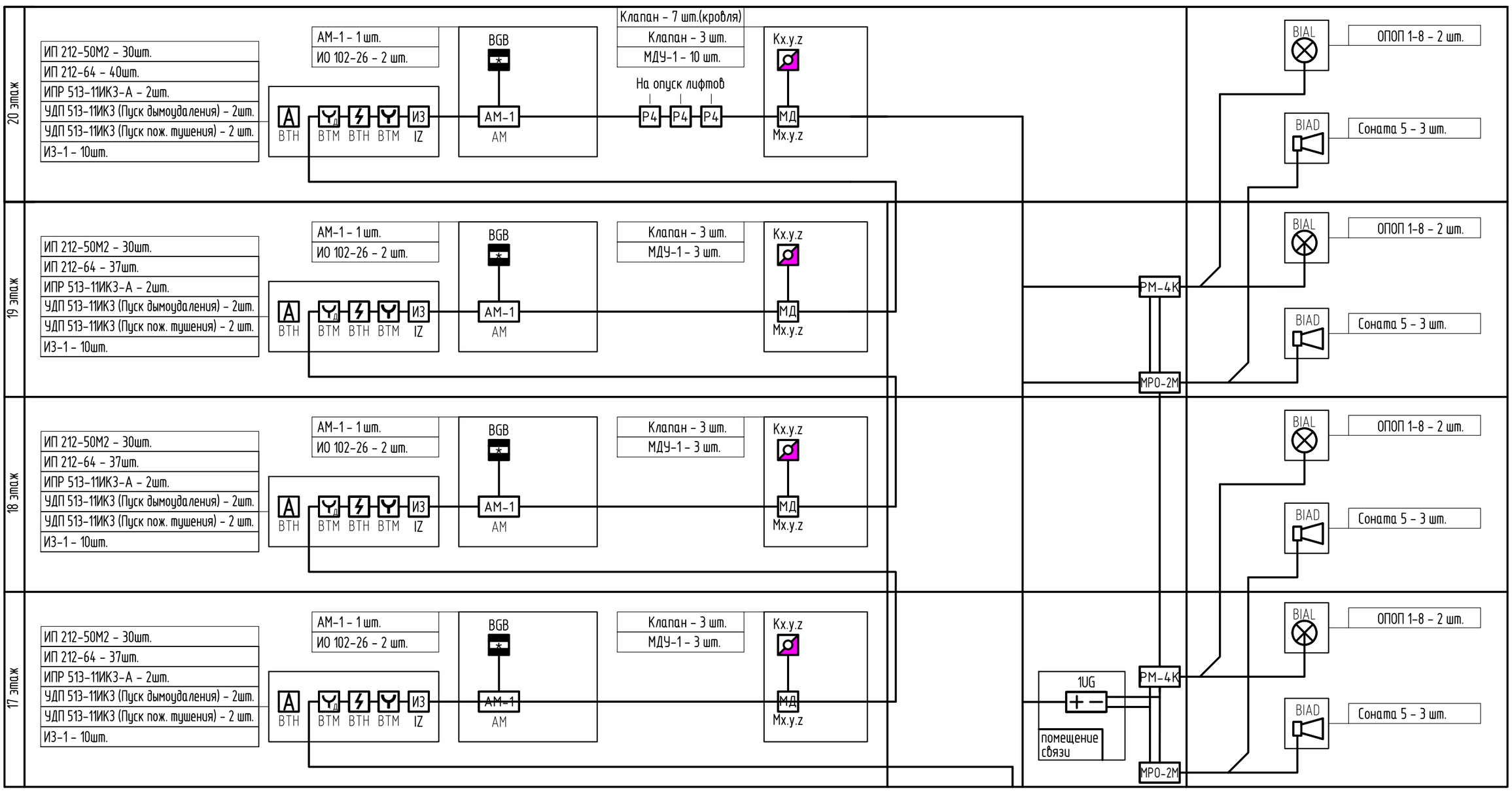

						04/2024-72.214-ПС		
Изм.	Кол.уч.	Лист	№ док.	Подп.	Дата	Жилой район "Преображенский" в г. Тюмени. Квартал 8. Участок 72:17:1313004:1005		
Разработал		Любавин			06.24	Многоэтажный жилой дом ГП-72.214 Секция 2	Стадия	Лист	Листов
ГИП		Захаров			06.24		Р	5	
Н. контроль		Нарушко			06.24	Структурная схема. Лист 3	ООО "АКБ Масштабпроект"		

Формат А2

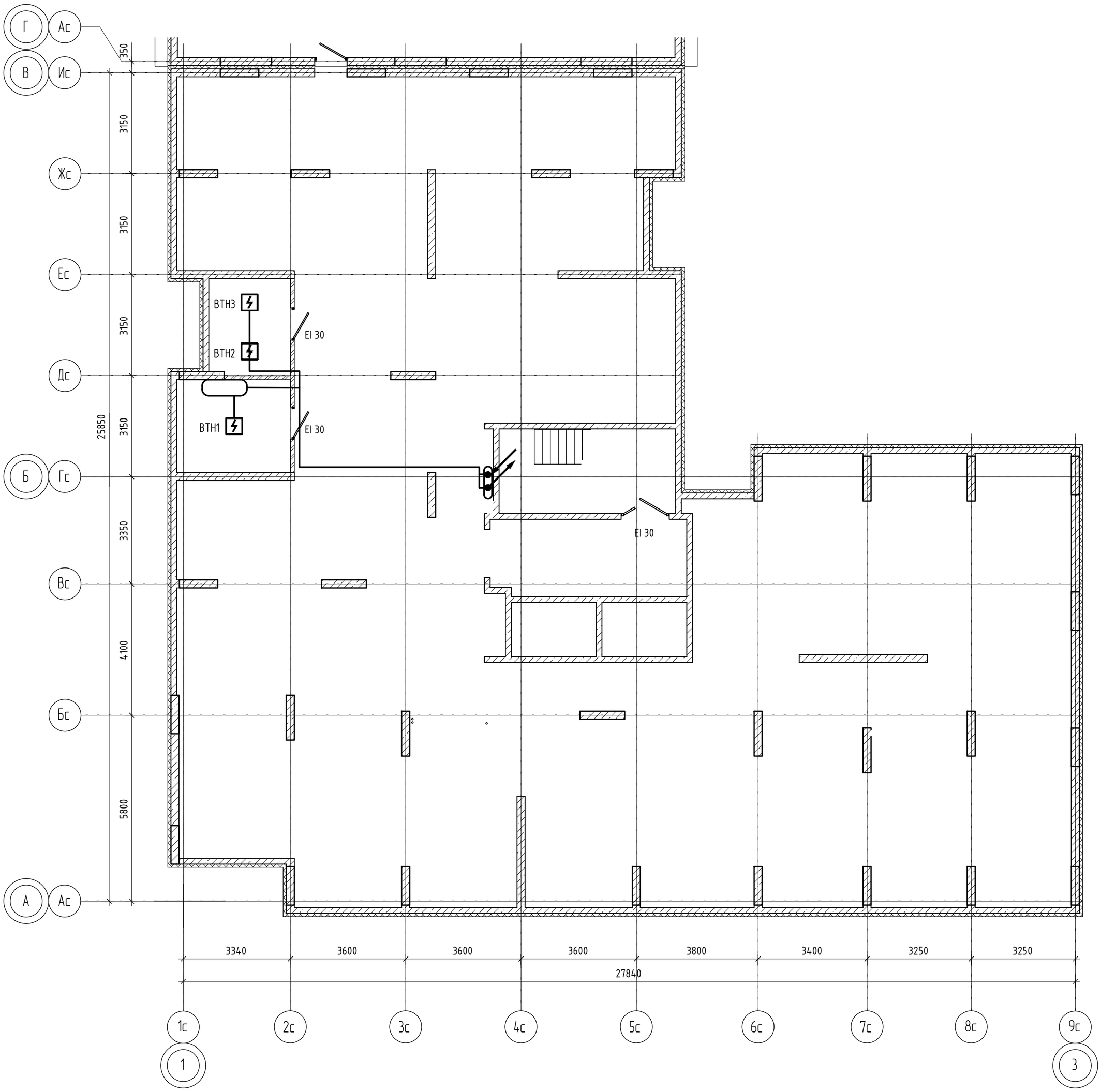

Схема блокировки

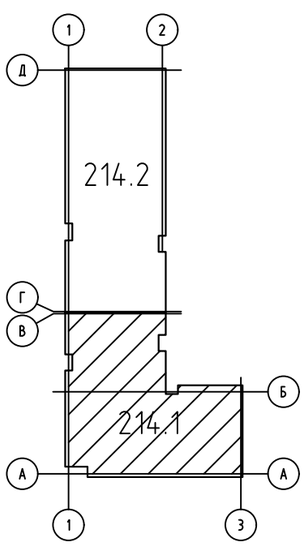

						04/2024-72.214-ПС
Изм.	Кол.уч.	Лист	№ док.	Подп.	Дата	Жилой район "Преображенский" в г. Тюмени. Квартал 8. Участок 72:17:1313004:1005
Разработал		Любавин			06.24	Многоэтажный жилой дом ГП-72.214 Секция 1 — Стадия: Р; Лист: 8; Листов:
ГИП		Захаров			06.24	
Н. контроль		Нарушко			06.24	План расположения оборудования и прокладки кабелей ПС техподполья — ООО "АКБ Масштабпроект"

Формат А2

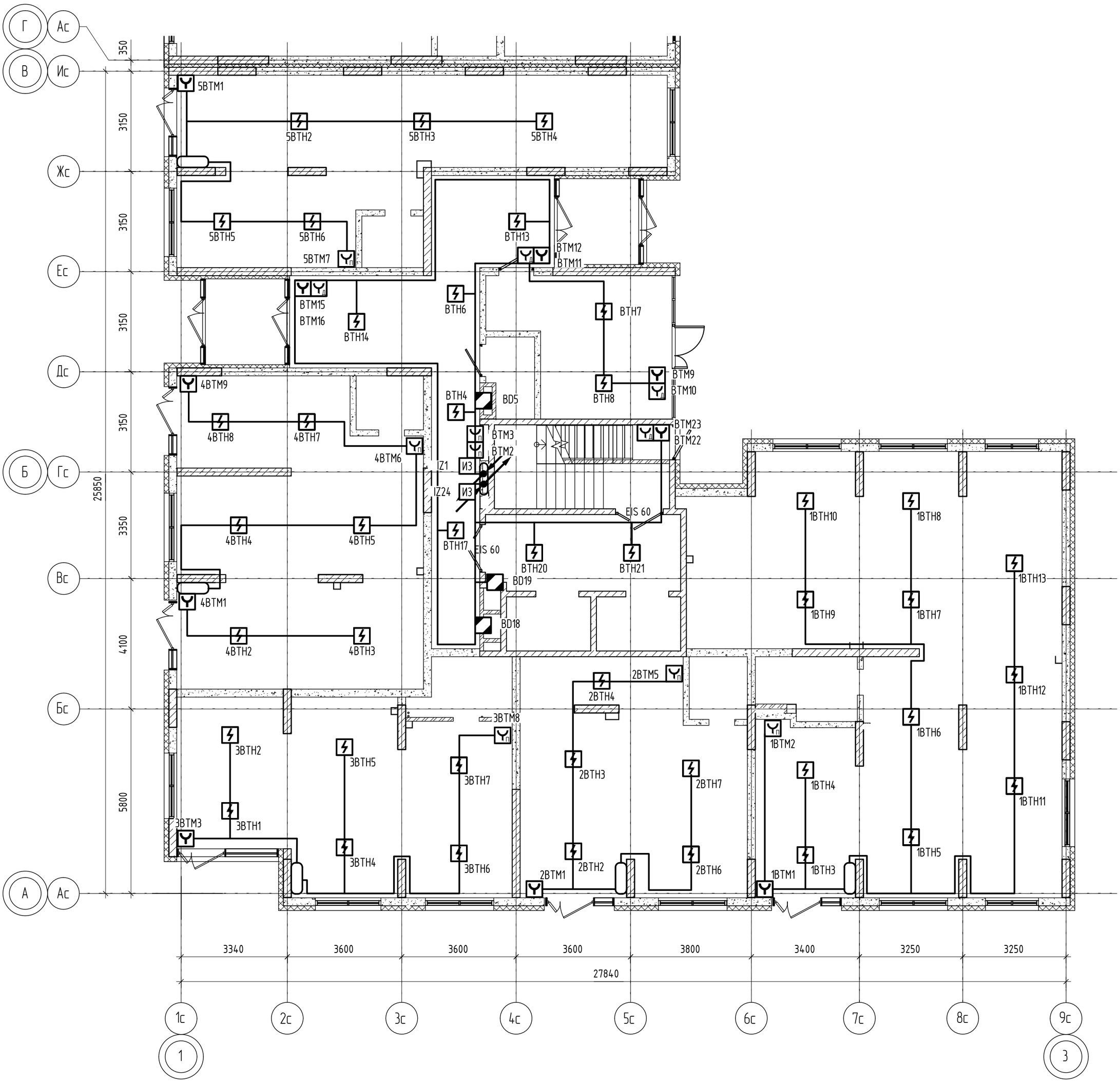

Схема блокировки

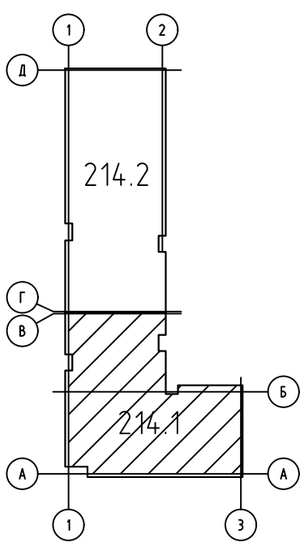

						04/2024-72.214-ПС			
						Жилой район "Преображенский" в г. Тюмени. Квартал 8. Участок 72:17:1313004:1005			
Изм.	Кол.уч.	Лист	№ док.	Подп.	Дата				
Разработал		Любавин			06.24	Многоэтажный жилой дом ГП-72.214 Секция 1	Стадия	Лист	Листов
							Р	9	
ГИП		Захаров			06.24				
						План расположения оборудования и прокладки кабелей ПС 1 этажа	ООО "АКБ Масштабпроект"		
Н. контроль		Нарушко			06.24				

Формат А2

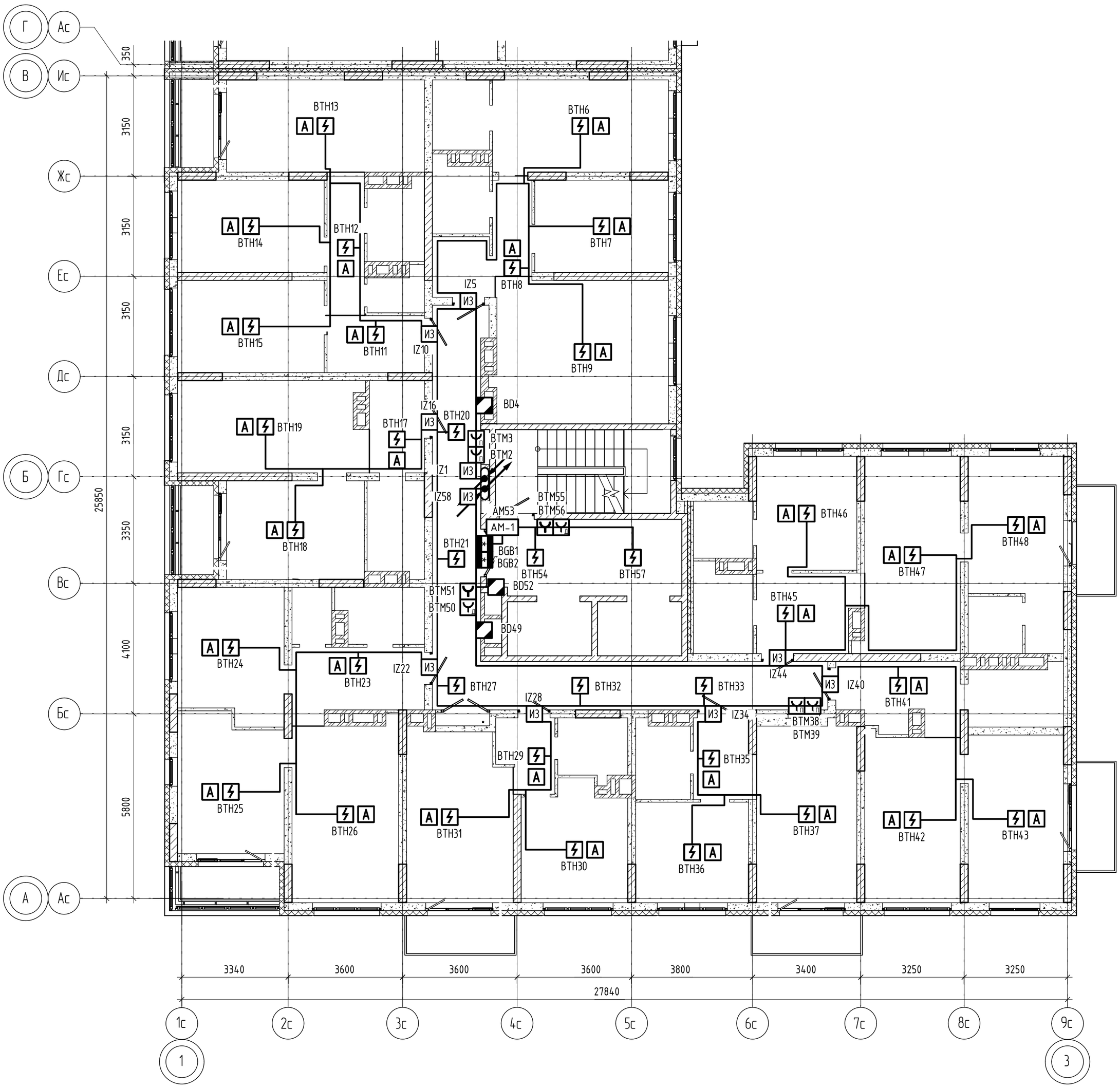

Схема блокировки

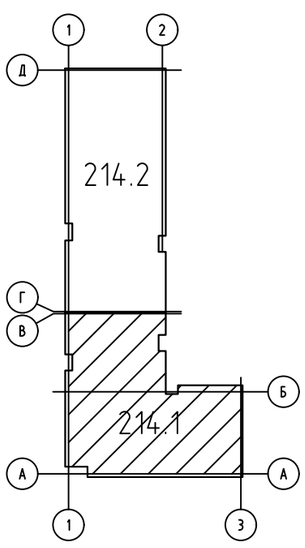

Изм.	Кол.уч.	Лист	№ док.	Подп.	Дата	04/2024-72.214-ПС
						Жилой район "Преображенский" в г. Тюмени. Квартал 8. Участок 72:17:1313004:1005
Разработал		Любавин			06.24	Многоэтажный жилой дом ГП-72.214 Секция 1
ГИП		Захаров			06.24	Стадия: Р; Лист: 10; Листов:
Н. контроль		Нарушко			06.24	План расположения оборудования и прокладки кабелей ПС типового этажа
						ООО "АКБ Масштабпроект"

Формат А2

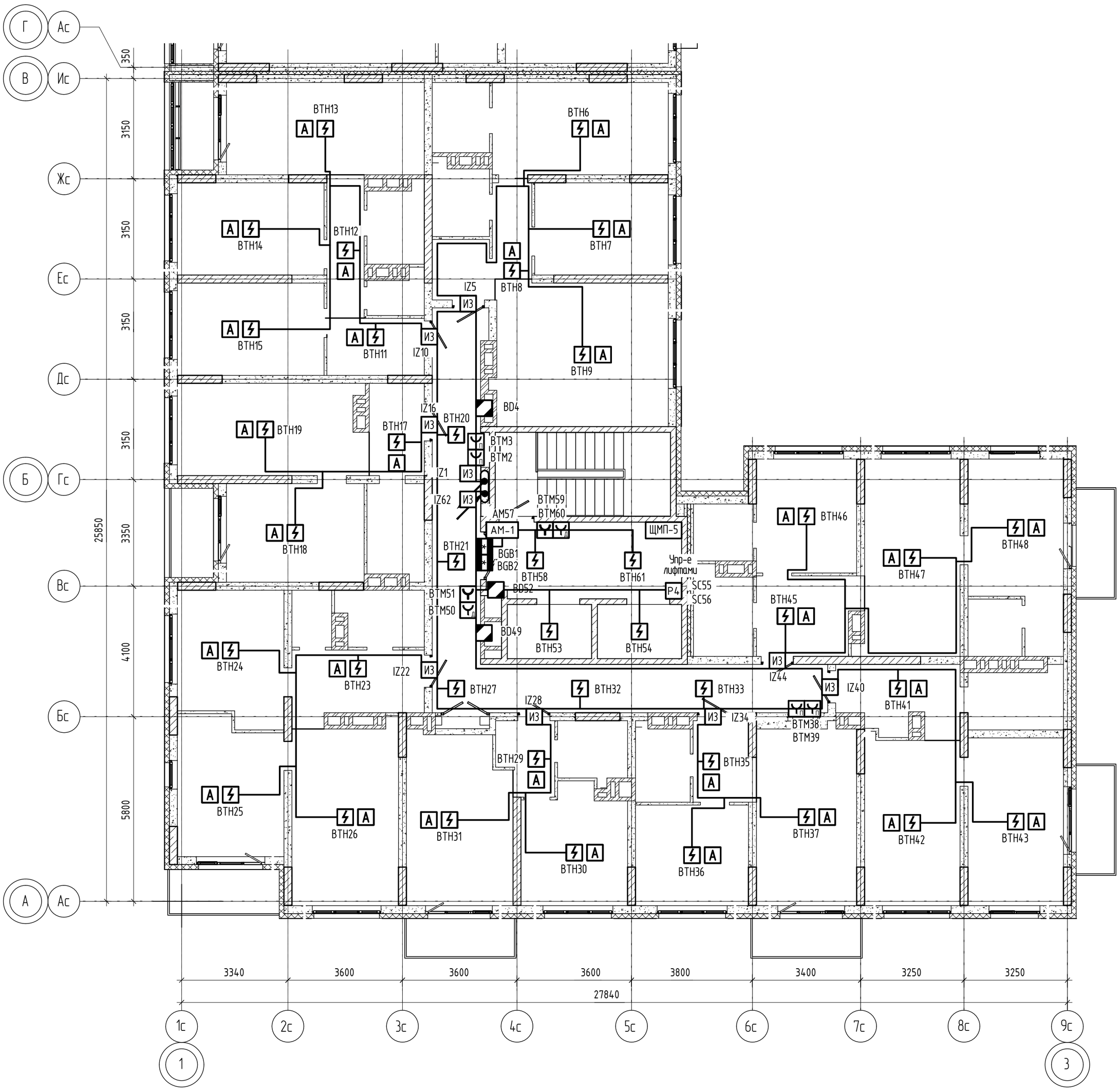

Схема блокировки

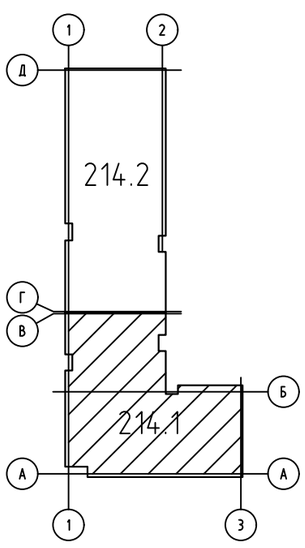

						04/2024-72.214-ПС
Изм.	Кол.уч.	Лист	№ док.	Подп.	Дата	Жилой район "Преображенский" в г. Тюмени. Квартал 8. Участок 72:17:1313004:1005
Разработал		Любавин			06.24	Многоэтажный жилой дом ГП-72.214 Секция 1 — Стадия: Р; Лист: 11; Листов:
ГИП		Захаров			06.24	
Н. контроль		Нарушко			06.24	План расположения оборудования и прокладки кабелей ПС 12 этажа — ООО "АКБ Масштабпроект"

Формат А2

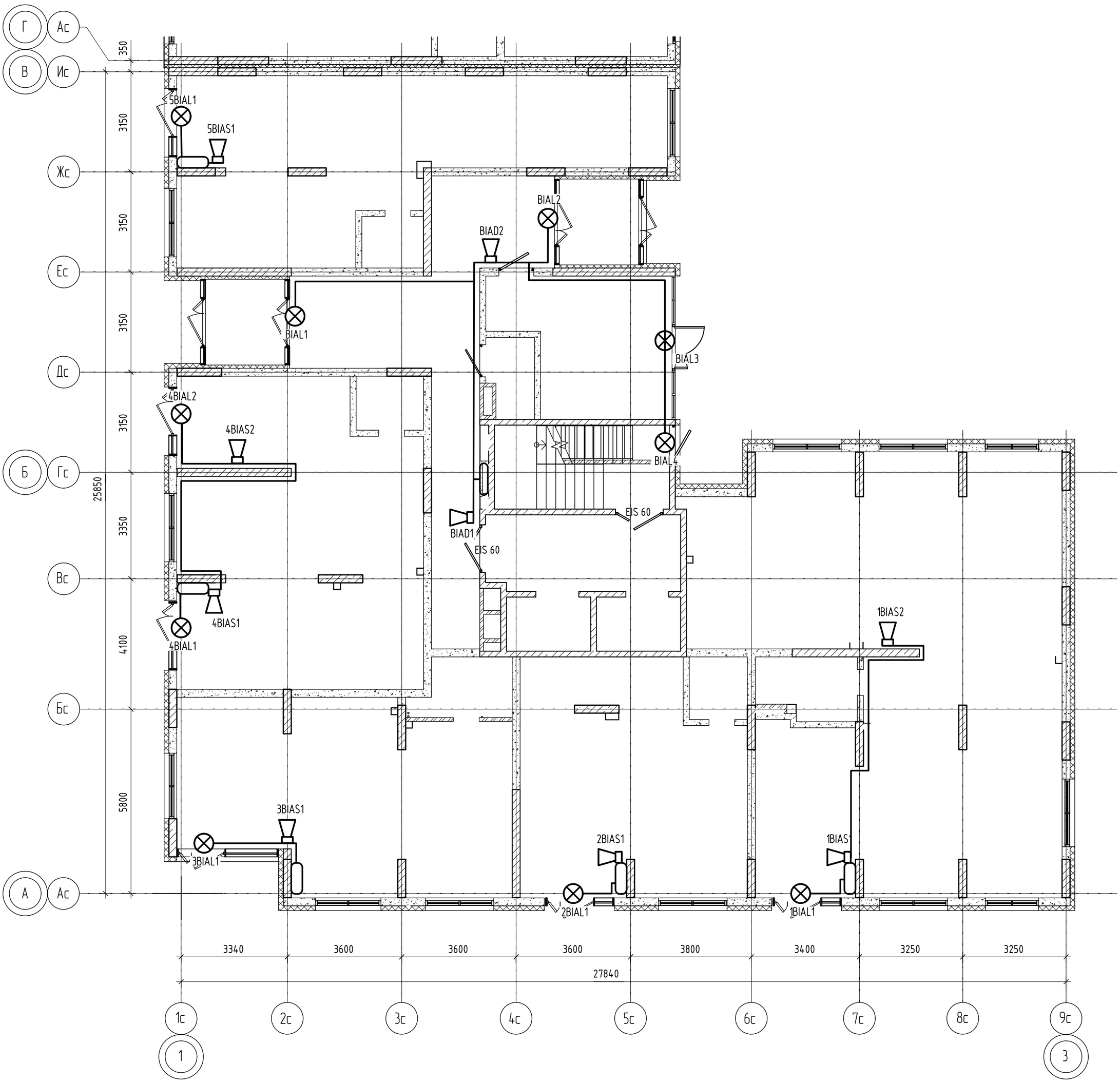

Схема блокировки

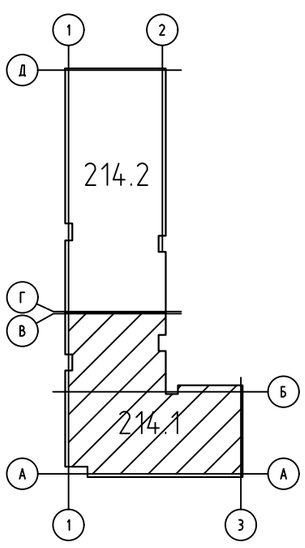

Изм.	Кол.уч.	Лист	№ док.	Подп.	Дата	04/2024-72.214-ПС
						Жилой район "Преображенский" в г. Тюмени. Квартал 8. Участок 72:17:1313004:1005
Разработал		Любавин			06.24	Многоэтажный жилой дом ГП-72.214 Секция 1
ГИП		Захаров			06.24	Стадия: Р; Лист: 12; Листов:
Н. контроль		Нарушко			06.24	План расположения оборудования и прокладки кабелей СОУЭ 1 этажа
						ООО "АКБ Масштабпроект"

Формат А2

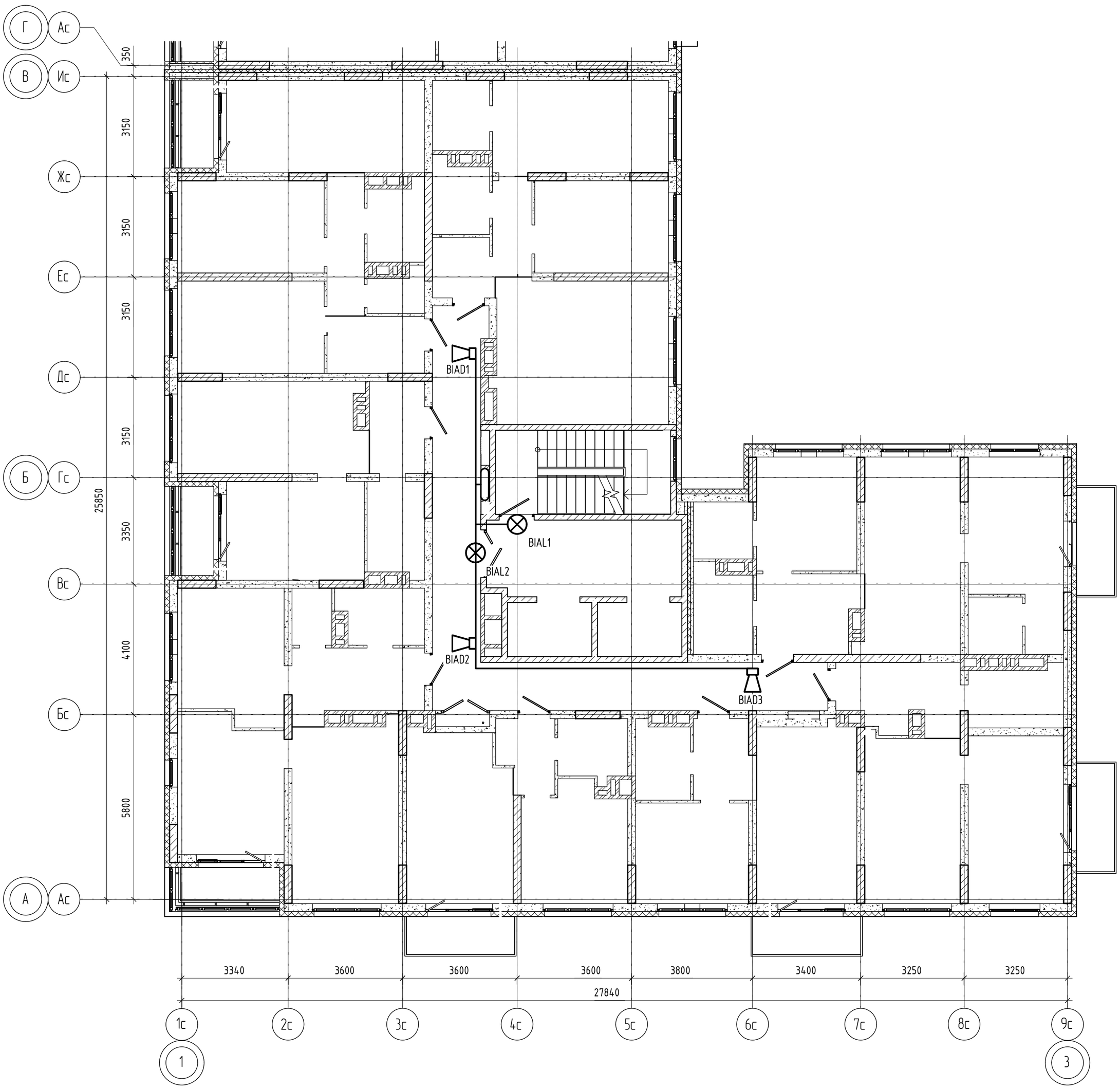

Схема блокировки

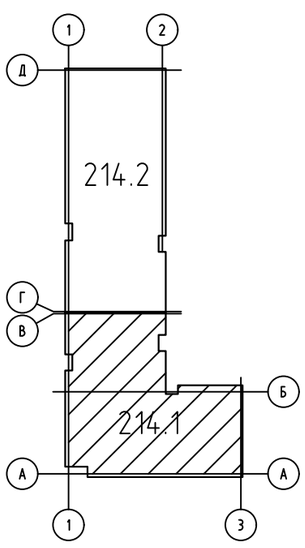

Изм.	Кол.уч.	Лист	№ док.	Подп.	Дата	04/2024-72.214-ПС
						Жилой район "Преображенский" в г. Тюмени. Квартал 8. Участок 72:17:1313004:1005
Разработал		Любавин			06.24	Многоэтажный жилой дом ГП-72.214 Секция 1
ГИП		Захаров			06.24	Стадия: Р; Лист: 13; Листов:
Н. контроль		Нарушко			06.24	План расположения оборудования и прокладки кабелей СОУЭ типового этажа
						ООО "АКБ Масштабпроект"

Формат А2

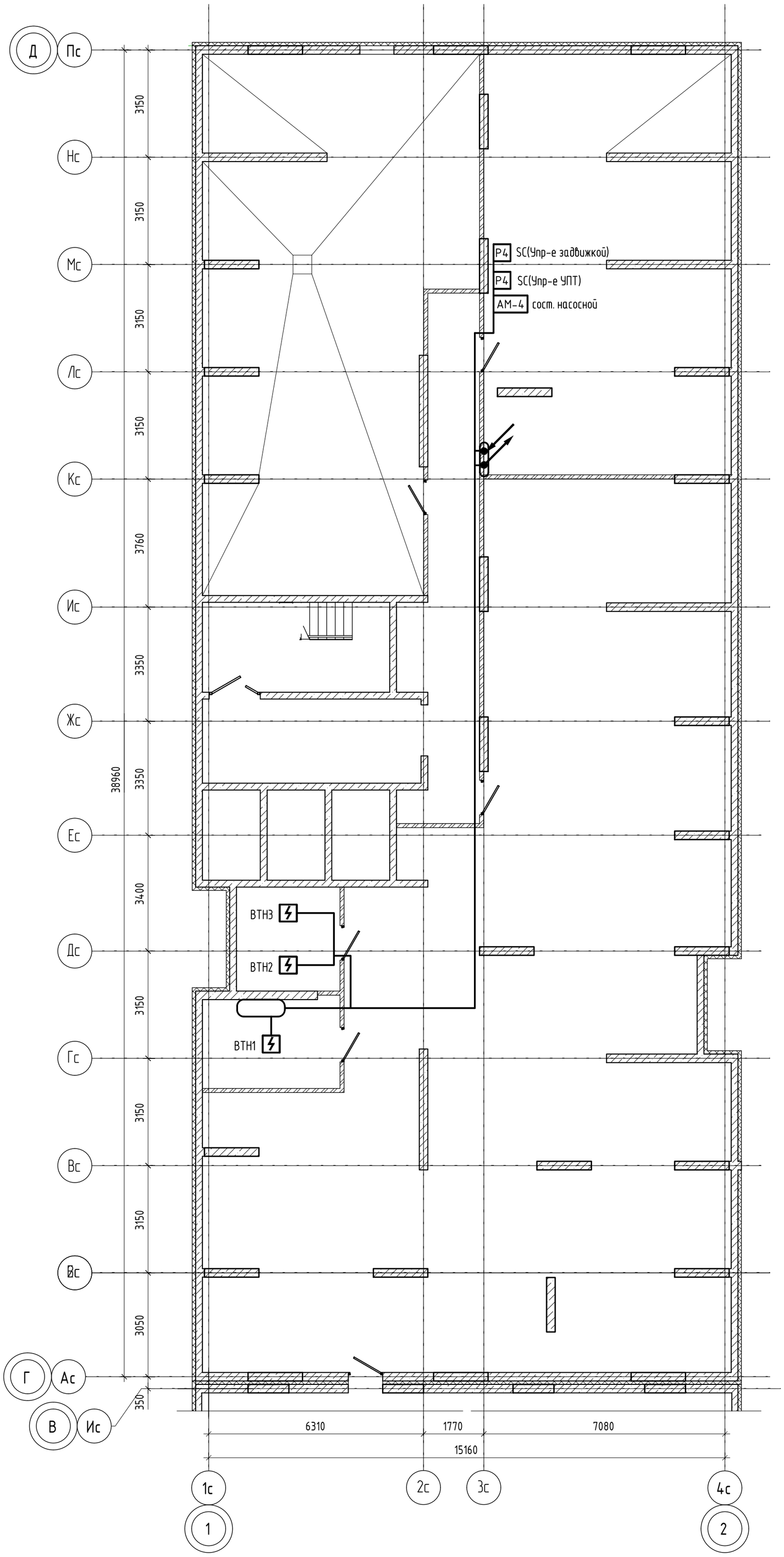

Схема блокировки

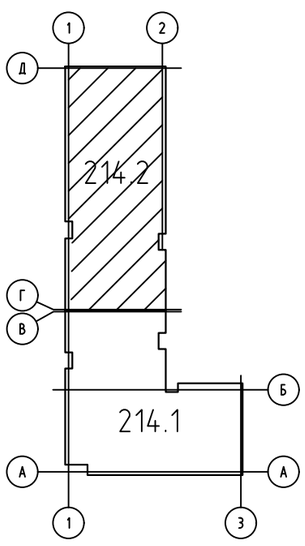

						04/2024-72.214-ПС
						Жилой район "Преображенский" в г. Тюмени. Квартал 8. Участок 72:17:1313004:1005
Изм.	Кол.уч.	Лист	№ док.	Подп.	Дата	
Разработал		Любавин			06.24	Многоэтажный жилой дом ГП-72.214 Секция 2
ГИП		Захаров			06.24	
Н. контроль		Нарушко			06.24	План расположения оборудования и прокладки кабелей ПС техподполья

Стадия	Лист	Листов
Р	14	

ООО "АКБ Масштабпроект"

Формат А2

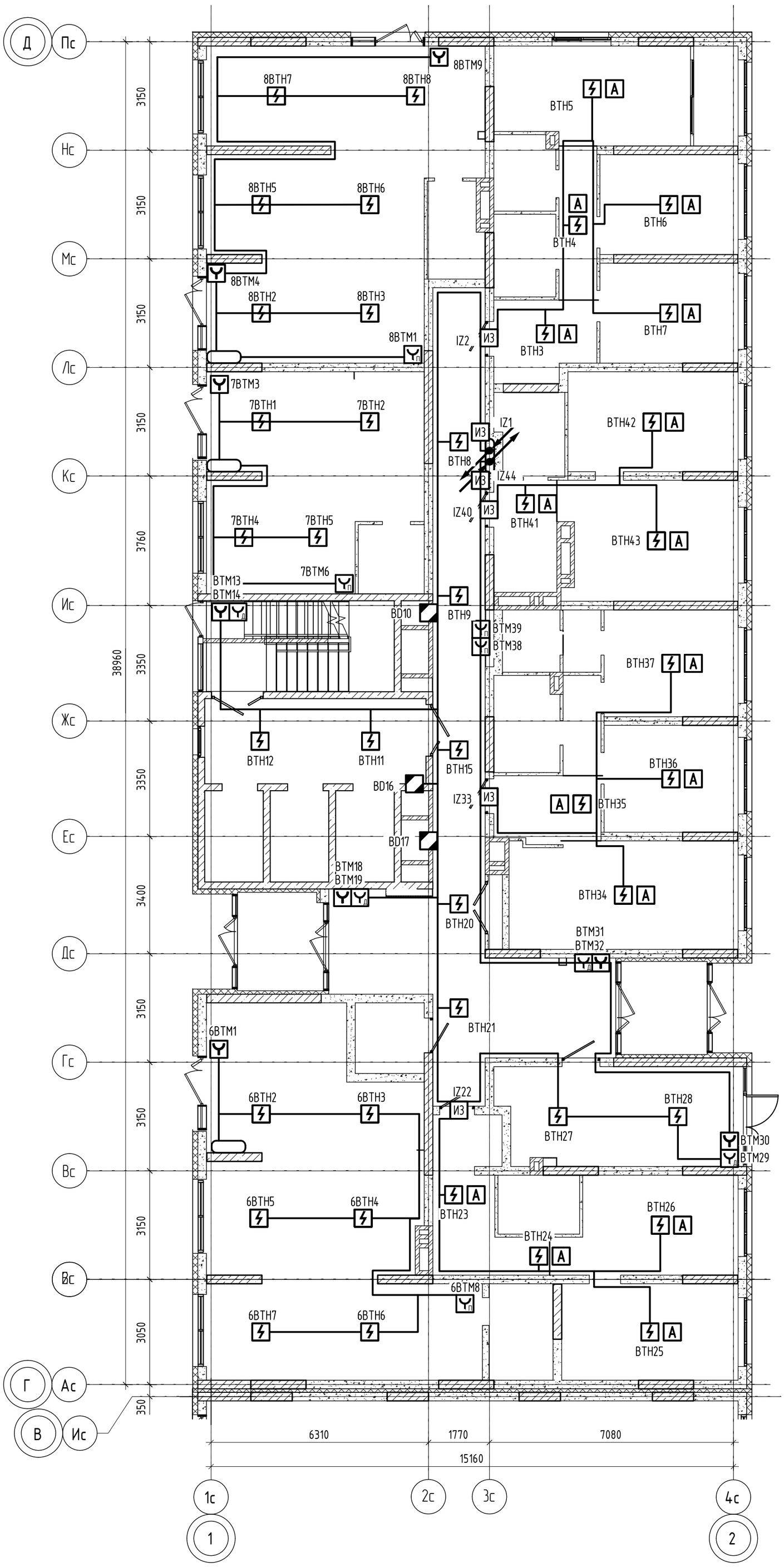

Схема блокировки

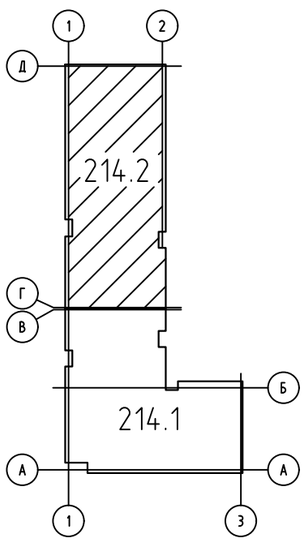

						04/2024-72.214-ПС
Изм.	Кол.уч.	Лист	№ док.	Подп.	Дата	Жилой район "Преображенский" в г. Тюмени. Квартал 8. Участок 72:17:1313004:1005
Разработал		Любавин			06.24	Многоэтажный жилой дом ГП-72.214 Секция 2
ГИП		Захаров			06.24	
Н. контроль		Нарушко			06.24	План расположения оборудования и прокладки кабелей ПС 1 этажа

Стадия	Лист	Листов
Р	15	

ООО "АКБ Масштабпроект"

Формат А2

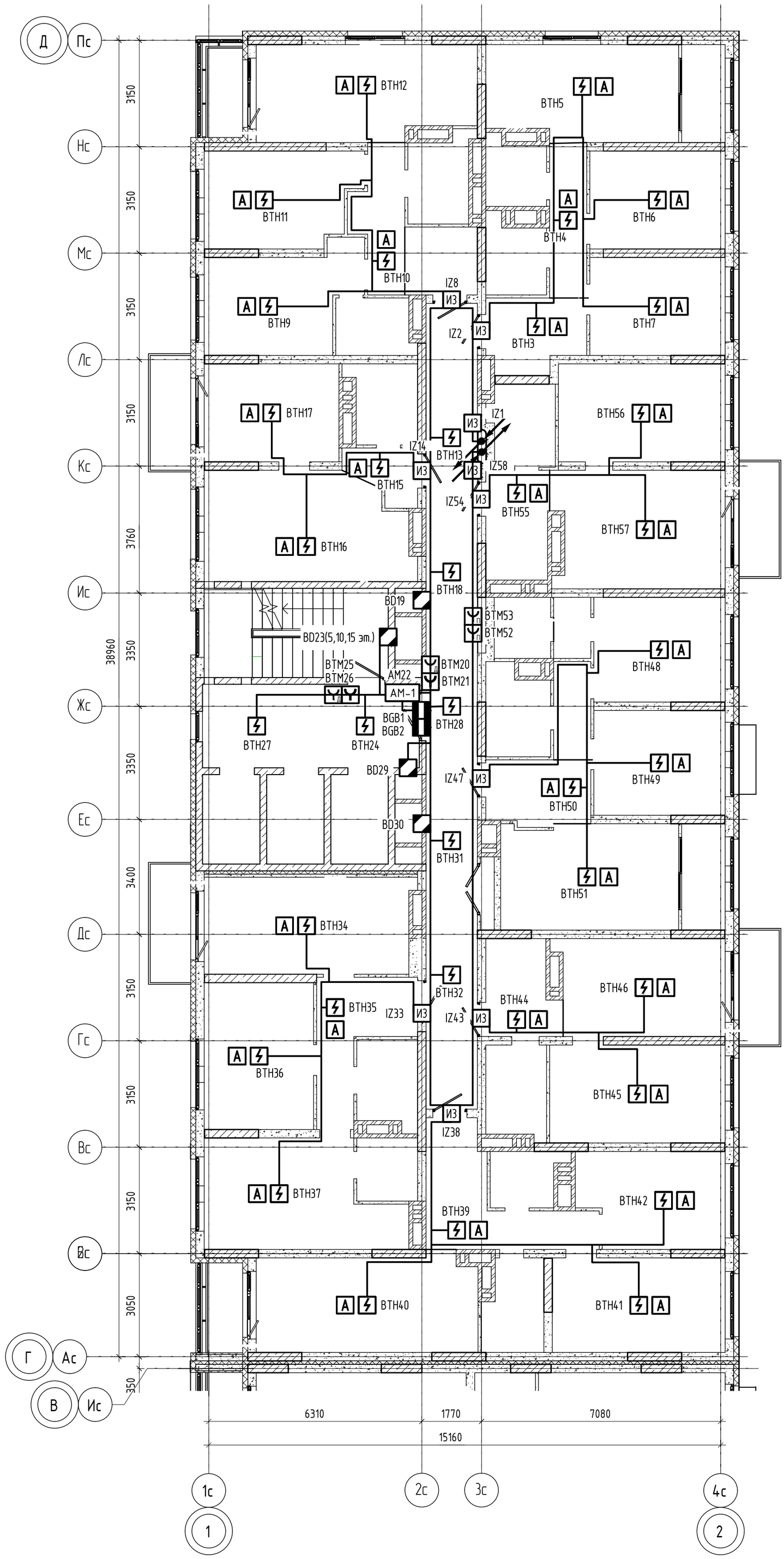

Схема блокировки

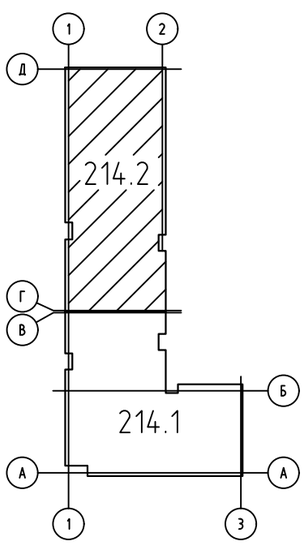

Изм.	Кол.уч.	Лист	№ док.	Подп.	Дата	04/2024-72.214-ПС
						Жилой район "Преображенский" в г. Тюмени. Квартал 8. Участок 72:17:1313004:1005
Разработал		Любавин			06.24	Многоэтажный жилой дом ГП-72.214 Секция 2
ГИП		Захаров			06.24	Стадия: Р; Лист: 16; Листов:
Н. контроль		Нарушко			06.24	План расположения оборудования и прокладки кабелей ПС типового этажа
						ООО "АКБ Масштабпроект"

Формат А2

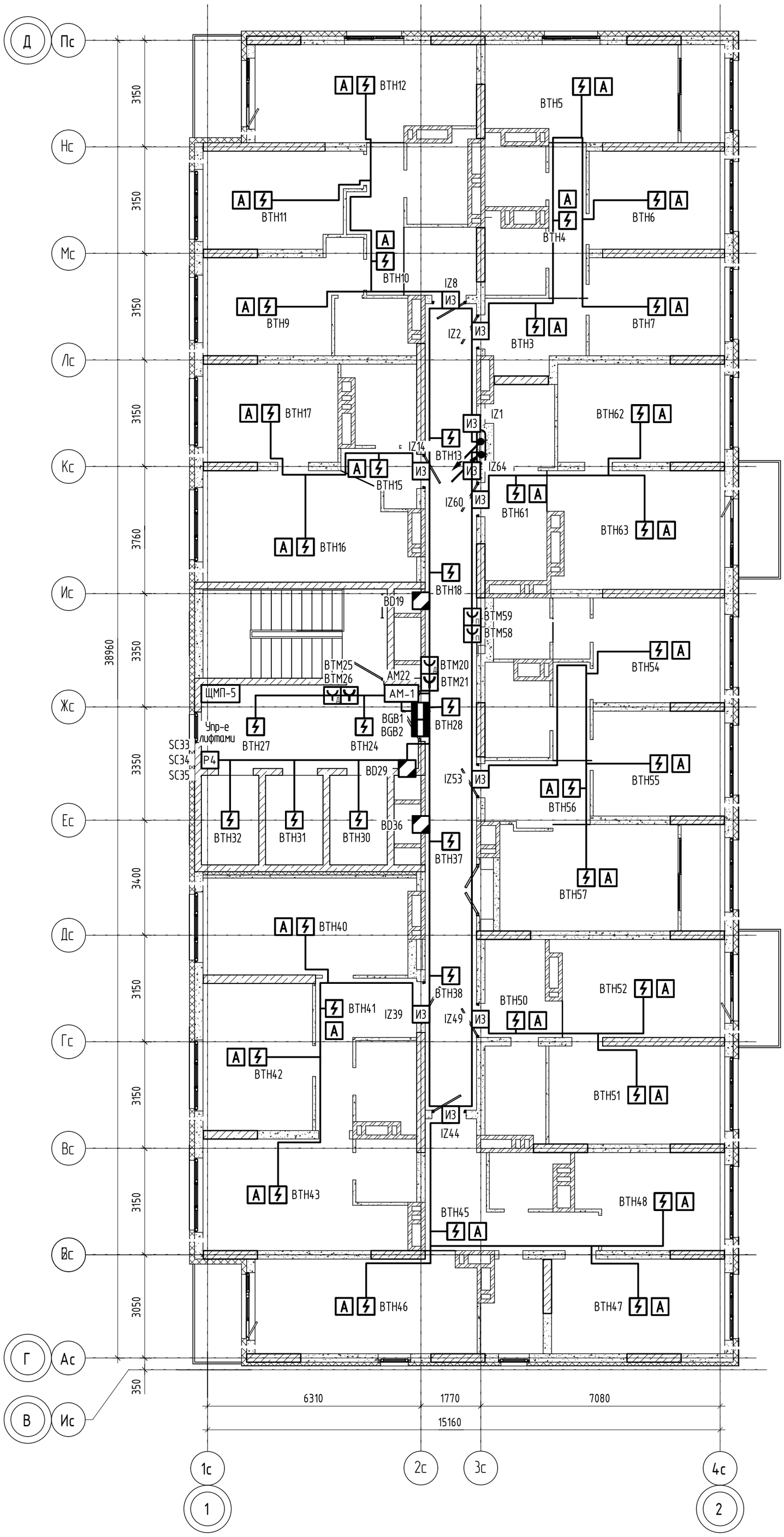

Схема блокировки

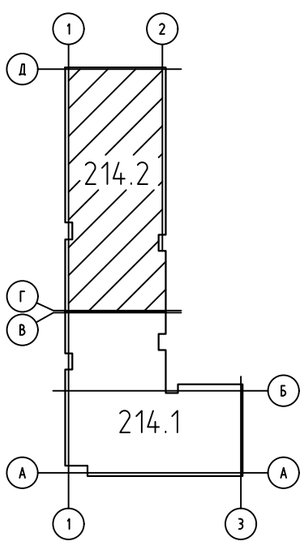

						04/2024-72.214-ПС
Изм.	Кол.уч.	Лист	№ док.	Подп.	Дата	Жилой район "Преображенский" в г. Тюмени. Квартал 8. Участок 72:17:1313004:1005
Разработал		Любавин			06.24	Многоэтажный жилой дом ГП-72.214 Секция 2
ГИП		Захаров			06.24	
Н. контроль		Нарушко			06.24	План расположения оборудования и прокладки кабелей ПС 20 этажа

Стадия	Лист	Листов
Р	17	

ООО "АКБ Масштабпроект"

Формат А2

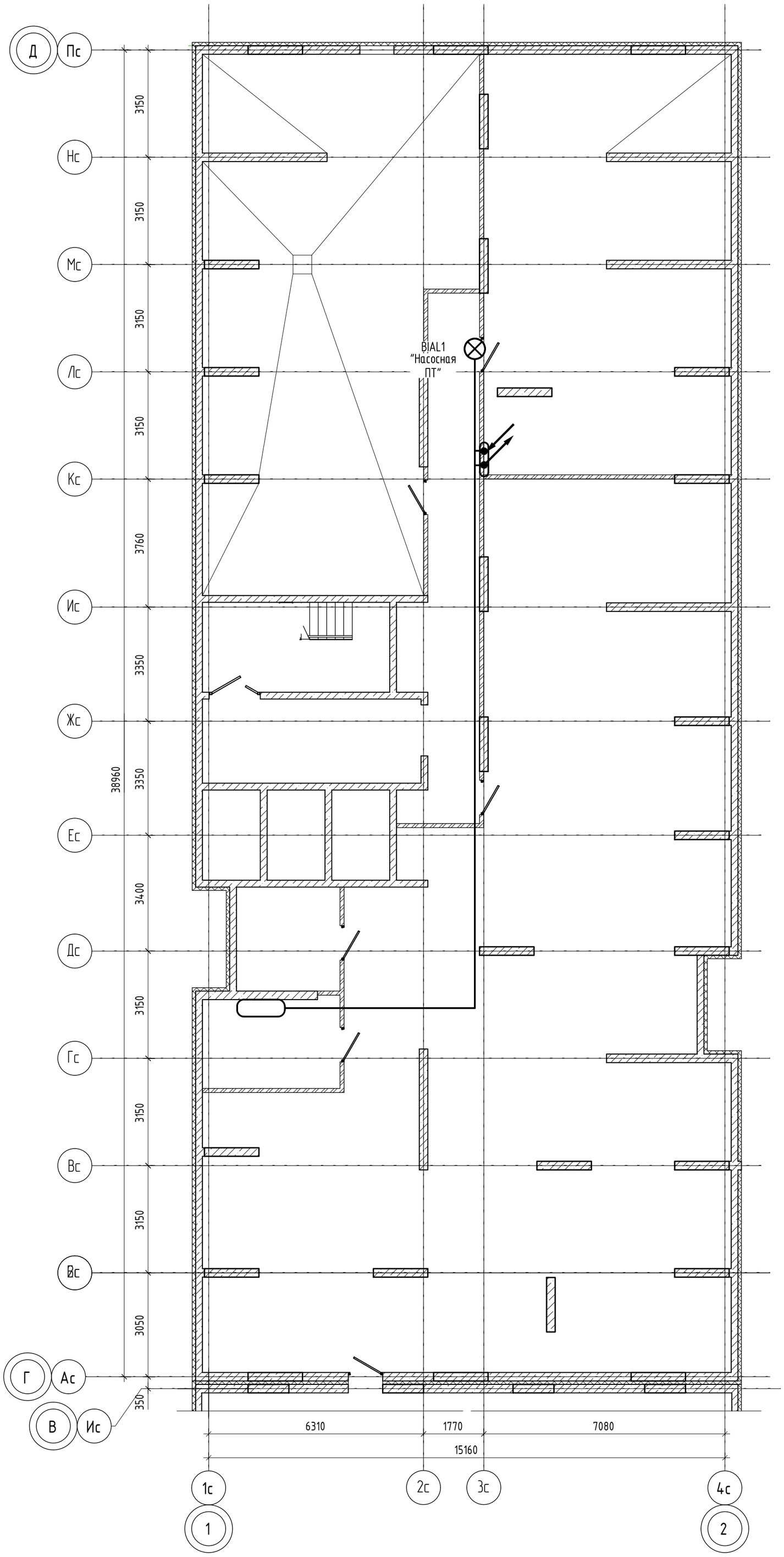

Схема блокировки

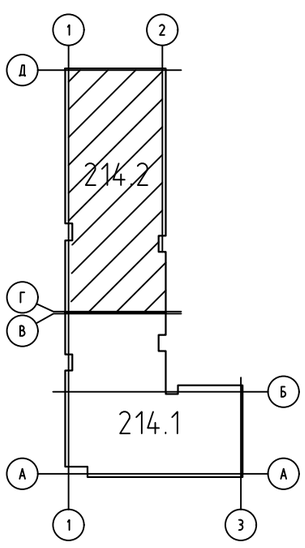

						04/2024-72.214-ПС		
						Жилой район "Преображенский" в г. Тюмени. Квартал 8. Участок 72:17:1313004:1005		
Изм.	Кол.уч.	Лист	№ док.	Подп.	Дата			
Разработал		Любавин			06.24	Многоэтажный жилой дом ГП-72.214 Секция 2	Стадия	Лист	Листов
							Р	18	
ГИП		Захаров			06.24				
						План расположения оборудования и прокладки кабелей СОУЭ техподполья	ООО "АКБ Масштабпроект"		
Н. контроль		Нарушко			06.24				

Формат А2

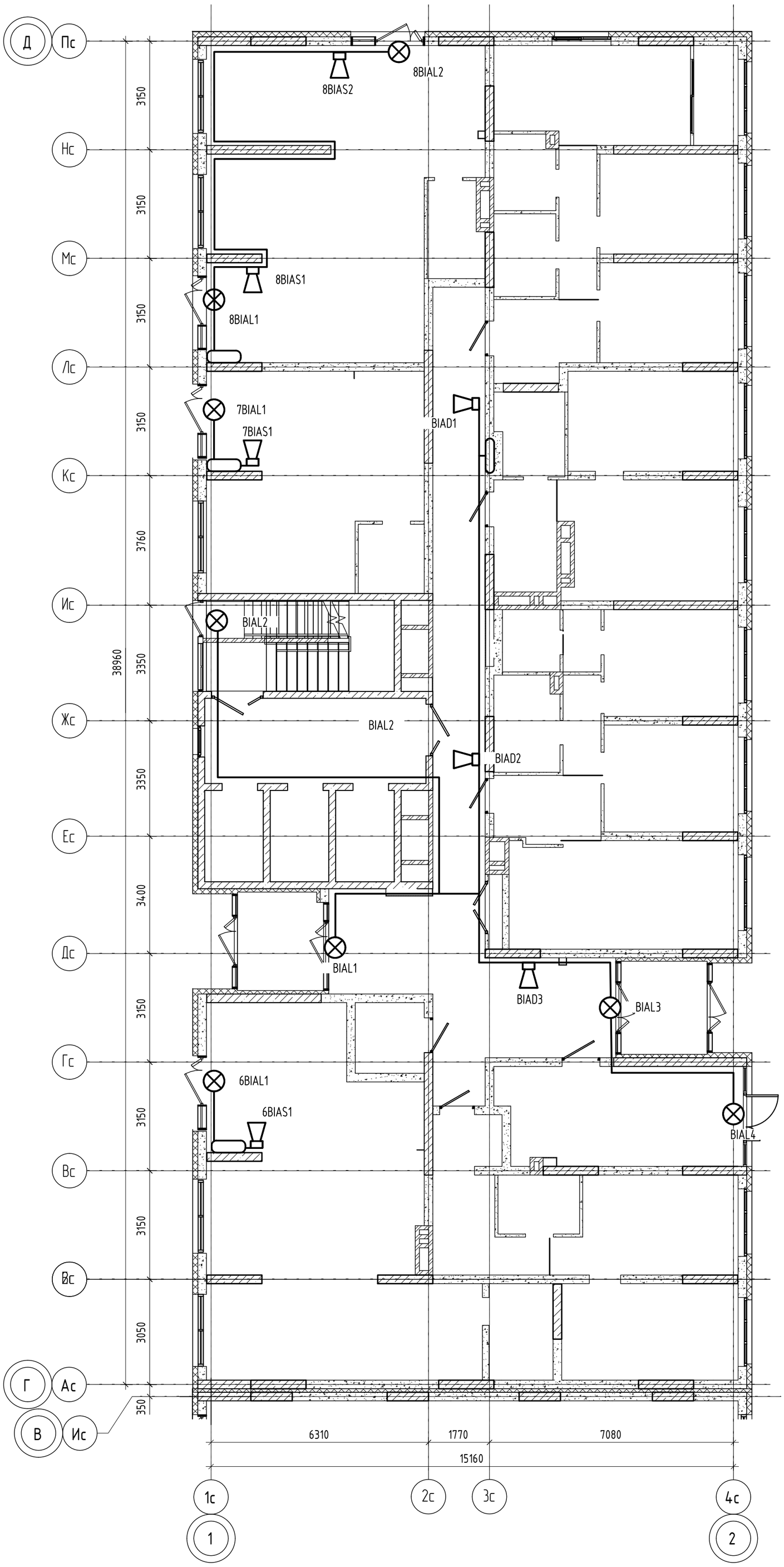

Схема блокировки

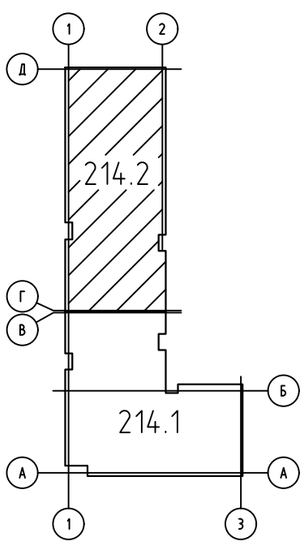

						04/2024-72.214-ПС
						Жилой район "Преображенский" в г. Тюмени. Квартал 8. Участок 72:17:1313004:1005
Изм.	Кол.уч.	Лист	№ док.	Подп.	Дата	
Разработал		Любавин			06.24	Многоэтажный жилой дом ГП-72.214 Секция 2
ГИП		Захаров			06.24	
Н. контроль		Нарушко			06.24	План расположения оборудования и прокладки кабелей СОУЭ 1 этажа

Стадия	Лист	Листов
Р	19	

ООО "АКБ Масштабпроект"

Формат А2

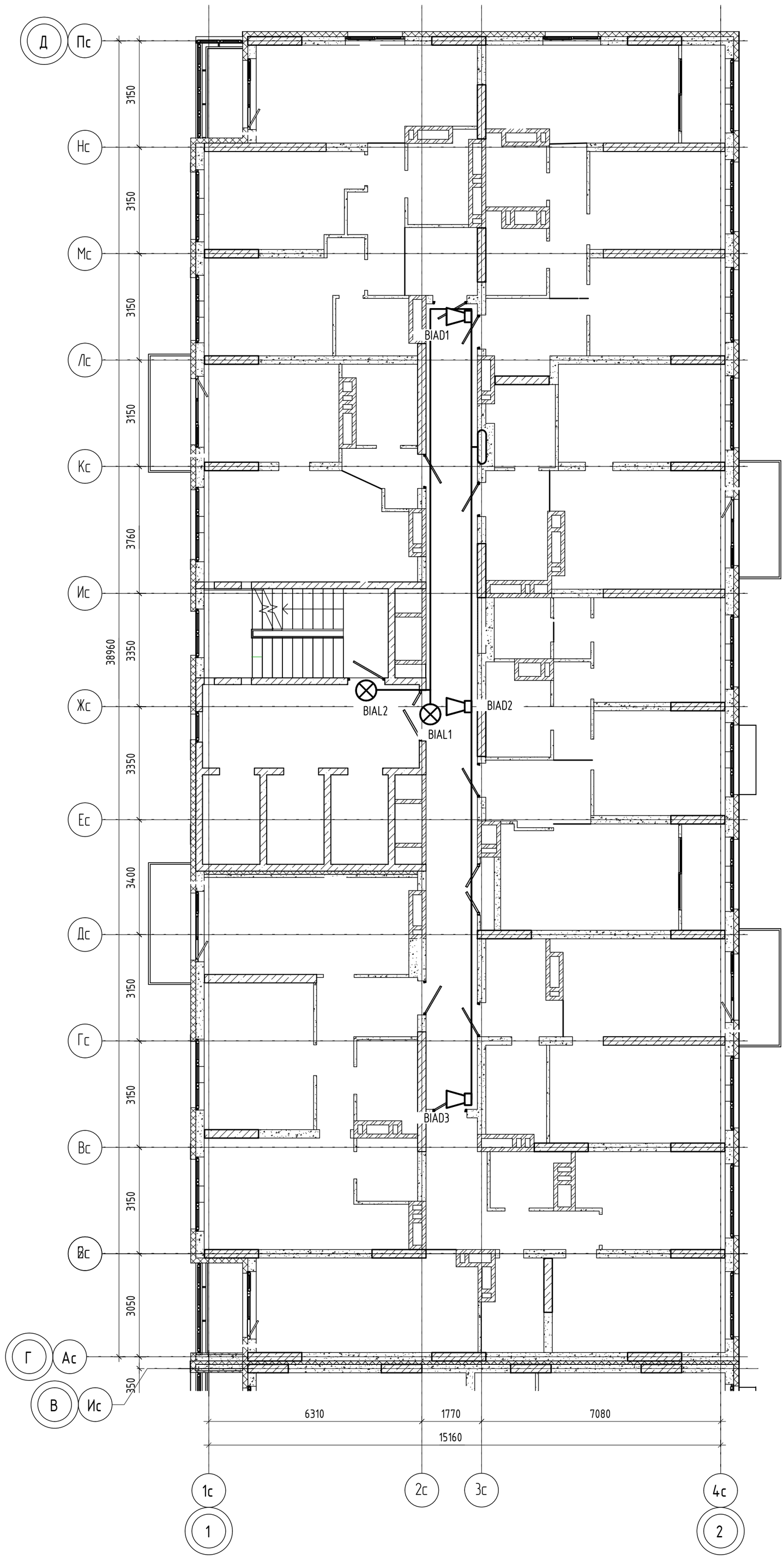

Схема блокировки

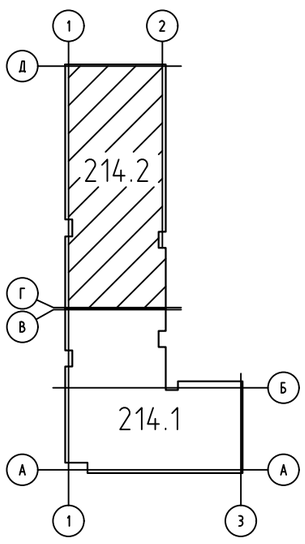

Изм.	Кол.уч.	Лист	№ док.	Подп.	Дата	04/2024-72.214-ПС
						Жилой район "Преображенский" в г. Тюмени. Квартал 8. Участок 72:17:1313004:1005
Разработал		Любавин			06.24	Многоэтажный жилой дом ГП-72.214 Секция 2
ГИП		Захаров			06.24	Стадия: Р; Лист: 20; Листов:
Н. контроль		Нарушко			06.24	План расположения оборудования и прокладки кабелей СОУЭ типового этажа
						ООО "АКБ Масштабпроект"

Формат А2

Поз. обозначения	Наименование	Примечание
-	Разъём RJ-45 FTP "CS3-1C5EF-G"	

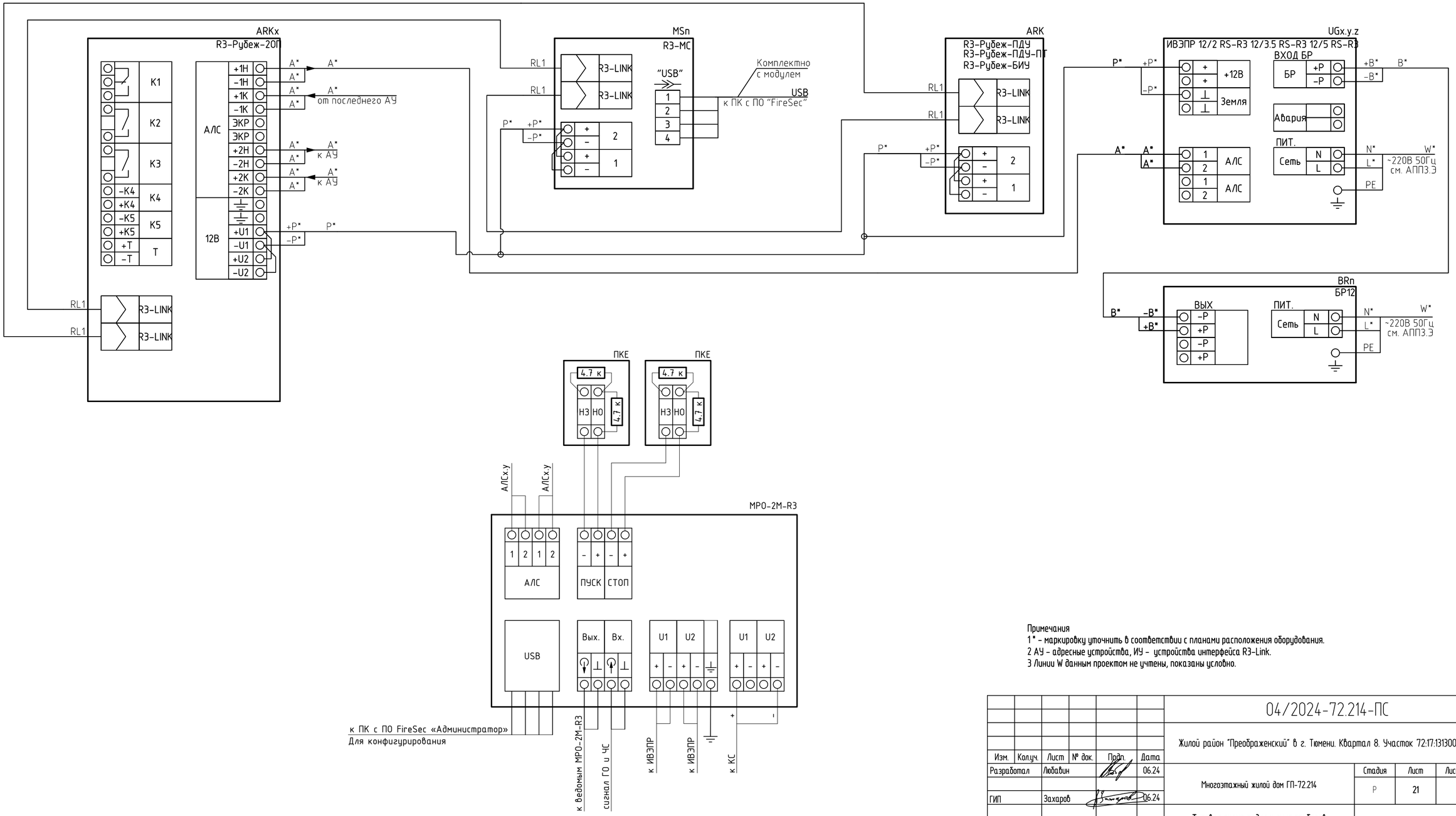

Примечания
1* - маркировку уточнить в соответствии с планами расположения оборудования.
2 АУ - адресные устройства, ИУ - устройства интерфейса R3-Link.
3 Линии W данным проектом не учтены, показаны условно.

Изм.	Кол.уч.	Лист	№ док.	Подп.	Дата
Разработал		Любавин			06.24
ГИП		Захаров			06.24
Н. контроль		Нарушко			06.24

04/2024-72.214-ПС

Жилой район "Преображенский" в г. Тюмени. Квартал 8. Участок 72:17:1313004:1005

Многоэтажный жилой дом ГП-72.214

Стадия	Лист	Листов
Р	21	

Типовая схема подключения приборов в интерфейс R3-Link

ООО "АКБ Масштабпроект"

Формат А2

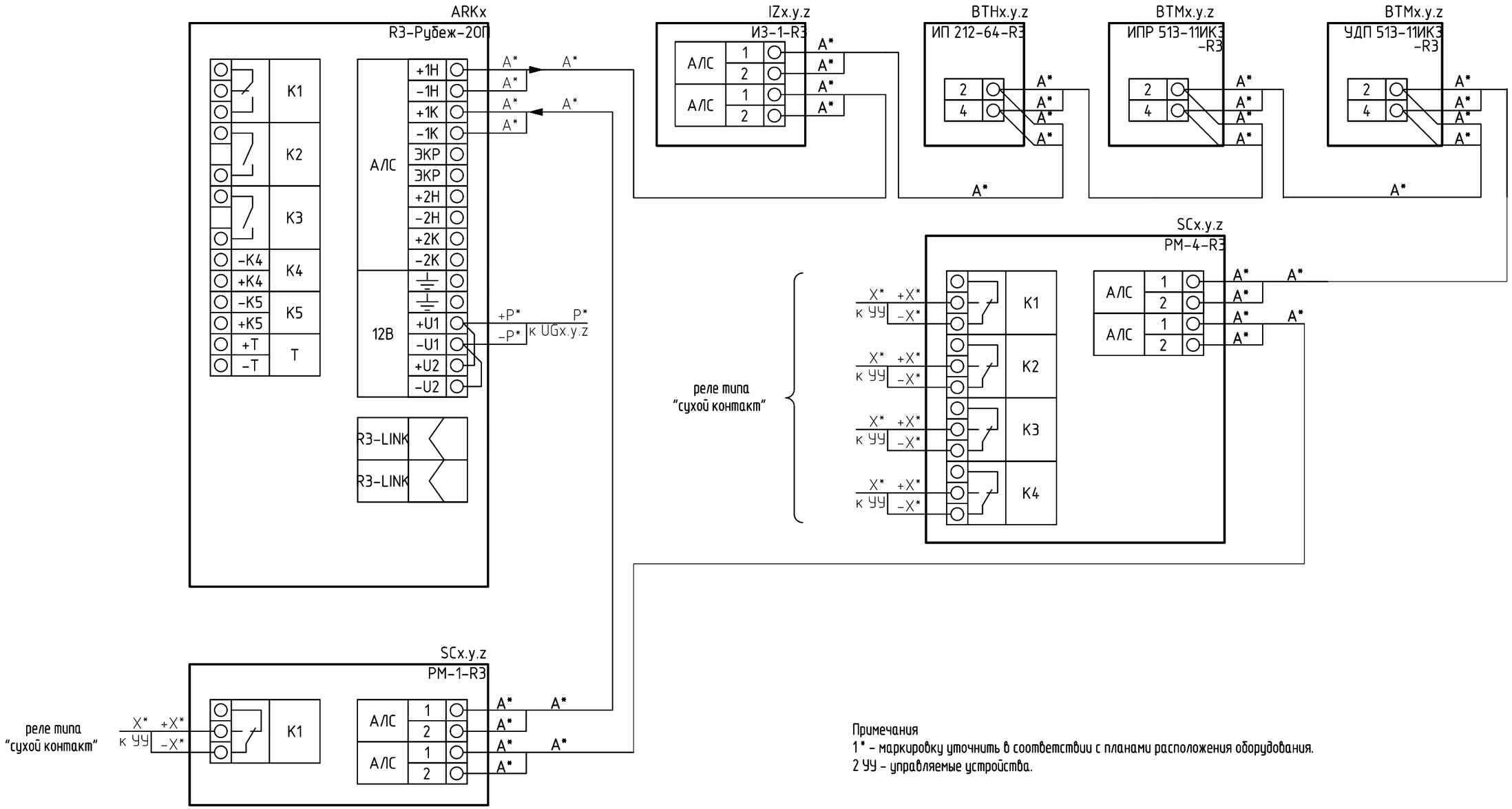

Примечания
1 * – маркировку уточнить в соответствии с планами расположения оборудования.
2 УУ – управляемые устройства.

						04/2024-72.214-ПС		
						Жилой район "Преображенский" в г. Тюмени. Квартал 8. Участок 72:17:1313004:1005		
Изм.	Кол.уч.	Лист	№ док.	Подп.	Дата			
Разработал		Любавин			06.24	Многоэтажный жилой дом ГП-72.214	Стадия	Лист	Листов
							Р	22	
ГИП		Захаров			06.24				
						Типовая схема подключения адресных устройств в адресную кольцевую линию связи	ООО "АКБ Масштабпроект"		
Н. контроль		Нарушко			06.24				

Формат А3

Поз. обозначения	Наименование	Примечание
VD1, VD2	Диод 1N5404	
UP1, UP2	Устройство подключения нагрузки "УПН"	компл. с РМ-4К-R3

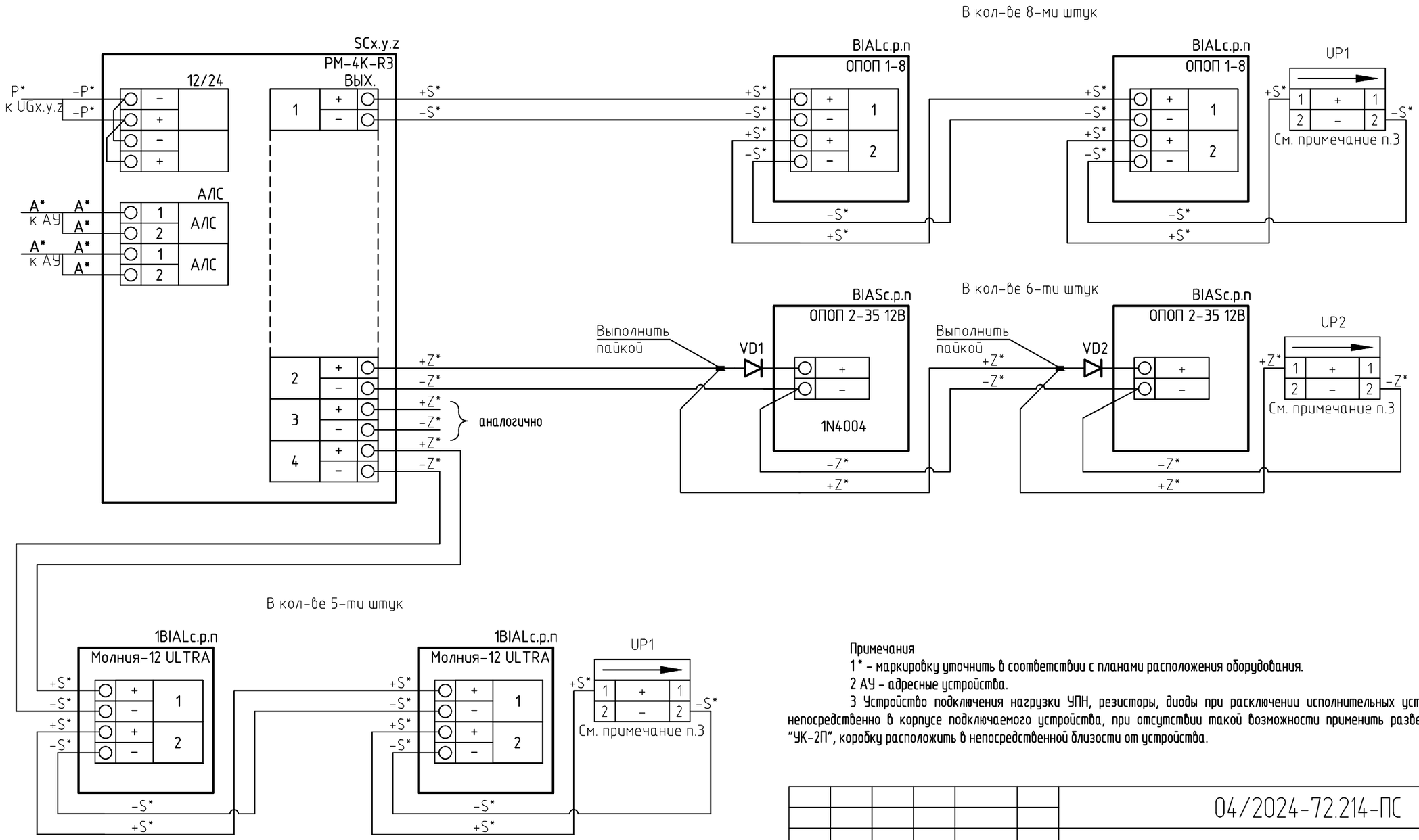

Примечания

1 * – маркировку уточнить в соответствии с планами расположения оборудования.

2 АУ – адресные устройства.

3 Устройство подключения нагрузки УПН, резисторы, диоды при расключении исполнительных устройств расположить непосредственно в корпусе подключаемого устройства, при отсутствии такой возможности применить разветвительную коробку "УК-2П", коробку расположить в непосредственной близости от устройства.

						04/2024-72.214-ПС
						Жилой район "Преображенский" в г. Тюмени. Квартал 8. Участок 72:17:1313004:1005
Изм.	Кол.уч.	Лист	№ док.	Подп.	Дата	
Разработал		Любавин			06.24	Многоэтажный жилой дом ГП-72.214
ГИП		Захаров			06.24	
Н. контроль		Нарушко			06.24	Типовая схема подключения релейного модуля РМ-4К-R3 к исполнительным устройствам

Стадия	Лист	Листов
Р	23	

ООО "АКБ Масштабпроект"

Формат А3

Поз. обозначения	Наименование	Примечание
R2–R5	Резистор, 680 Ом С1-4, 0,25 Вт, ±5%	компл. с МДУ-1-R3
КС1	Коробка монтажная "ПТК" 030-014	

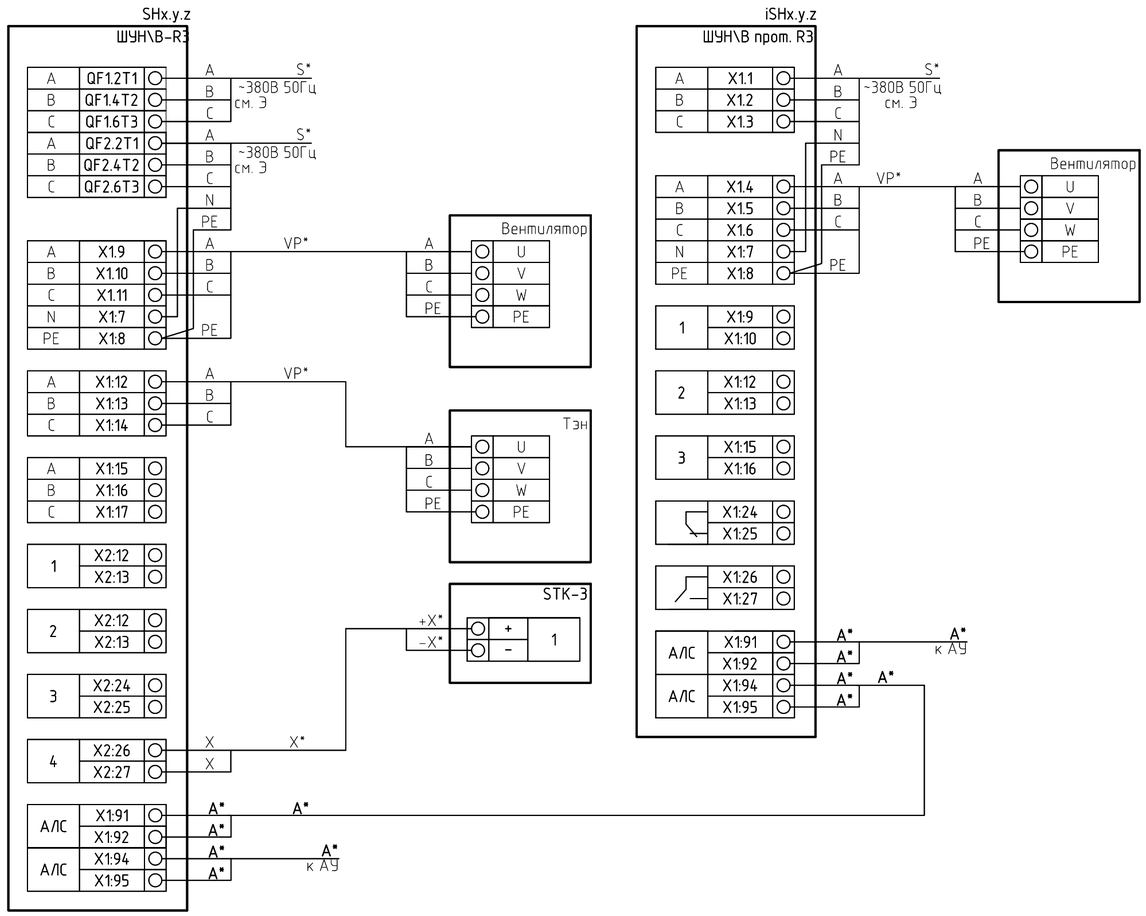

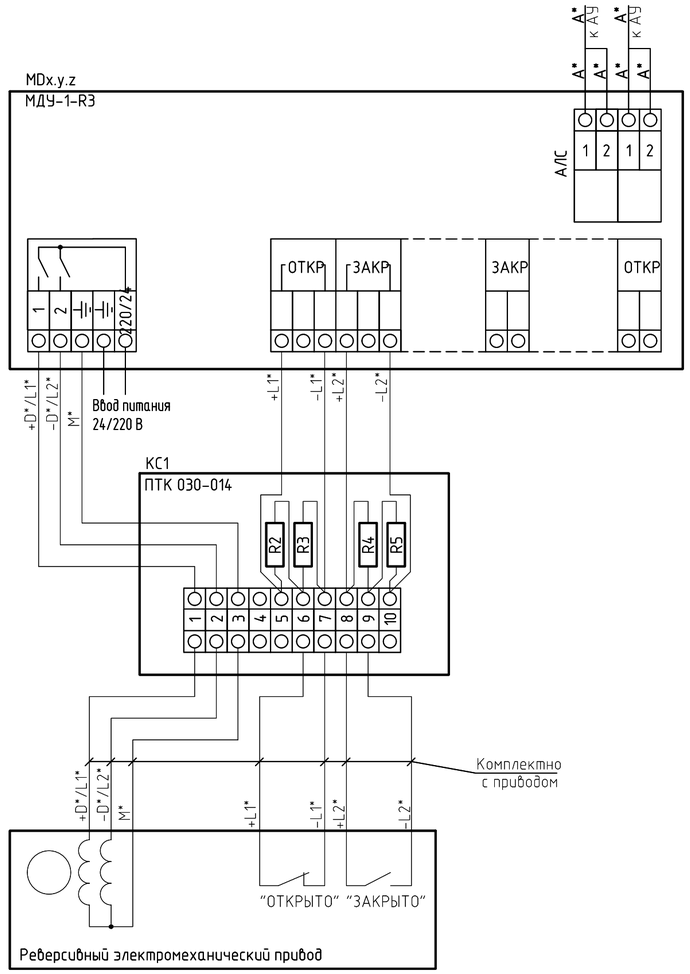

Примечания

1* – маркировку уточнить в соответствии с планами расположения оборудования.

2 АУ – адресные устройства.

3 При расключении привода клапана коммутационную коробку "УК-2П" установить в непосредственной близости от привода клапана. Расключение силовой линии питания клапана выполнить отступив от клемм линии контроля положения концевых выключателей.

Изм.	Кол.уч.	Лист	№ док.	Подп.	Дата	04/2024-72.214-ПС			
						Жилой район "Преображенский" в г. Тюмени. Квартал 8. Участок 72:17:1313004:1005			
Разработал		Любавин			06.24	Многоэтажный жилой дом ГП-72.214	Стадия	Лист	Листов
							Р	24	
ГИП		Захаров			06.24				
						Типовая схема подключения адресных устройств систем противодымной защиты	ООО "АКБ Масштабпроект"		
Н. контроль		Нарушко			06.24				

Формат А2

Позиция	Наименование и техническая характеристика	Тип, марка, обозначение документа, опросного листа	Код оборудования, изделия, материала	Завод-изготовитель	Единица изме-рения	Коли-чество	Масса единицы, кг	Примечание
1	2	3	4	5	6	7	8	9
	1 секция							
	<u>Жилая часть</u>							
1	Прибор приемно-контрольный и управления охранно-пожарный адресный	R3-Рубеж-20П			шт.	3		
2	Блок индикации и управления	R3-Рубеж-БИУ			шт.	1		
3	Модуль связи	R3-МС			шт.	1		оставляем 1 сек
4	Модуль сопряжения	R3-МС-Е			шт.	1		оставляем 1 сек
5	Источник вторичного электропитания резервированный адресный	ИВЭПР 12/3,5 RS-R3			шт.	1		
		исп. 2х12 БР						
6	Источник вторичного электропитания резервированный	ИВЭПР 12/5 RS-R3			шт.	1		
		БР-12 исп. 2х40						
7	Источник вторичного электропитания резервированный	ИВЭПР 12/2 RS-R3			шт.	2		
		исп. 2х7 БР						
8	Извещатель пожарный дымовой оптико-электронный адресно- аналоговый	ИП 212-64-R3			шт.	411		
	IP40 (новый корпус)							
9	Извещатель пожарный ручной адресный с встроенным изолятором	ИПР 513-11 ИКЗ-А-R3			шт.	26		
	короткого замыкания							
10	Устройство дистанционного пуска «Пуск дымоудаления» с встроенным	УДП 513-11ИКЗ-R3			шт.	26		
	изолятором короткого замыкания							
11	Устройство дистанционного пуска «ЗАПУСК ПОЖАРНЫХ НАСОСОВ»	УДП 513-11ИКЗ-R3			шт.	46		
	с встроенным изолятором короткого замыкания							
12	Извещатель пожарный автономный	ИП 212-50М2			шт.	319		
13	Оповещатель световой "ВЫХОД"	ОПОП 1-8			шт.	22		
14	Оповещатель световой "ВЫХОД"	Молния УЛЬТРА			шт.	4		
15	Модуль акустический	Соната-5			шт.	35		
16	Адресный релейный модуль	РМ-4-R3			шт.	3		
17	Адресный модуль речевого оповещения	МРО-2М			шт.	6		
18	Адресный релейный модуль с контролем целостности цепи	РМ-4К-R3			шт.	6		
19	Модуль управления клапаном дымоудаления и огнезащиты	МДУ-1-R3			шт.	42		
20	Адресная метка	АМ-1-R3			шт.	11		
21	Извещатель охранный точечный магнитоконтактный	ИО 102-26			шт.	22		
22	Изолятор шлейфа	ИЗ-1-R3			шт.	122		

Изм.	Кол.уч.	Лист	№ док.	Подп.	Дата
Разработал		Любавин			06.24
ГИП		Захаров			06.24
Н.контр.		Нарушко			06.24

04/2024-72.214-ПС.С

Жилой район "Преображенский" в г.Тюмени. Квартал 8.
Участок 72:17:1313004:1005

Многоэтажный жилой дом ГП-72.207

Стадия	Лист	Листов
Р	1	5

Спецификация оборудования, изделий и материалов

ООО"АКБ Масштабпроект"

1	2	3	4	5	6	7	8	9
23	Шкаф управления работой электродвигателя вентилятора	ШУН/В-3,0-00-R3			шт.	1		
24	Шкаф управления работой электродвигателя вентилятора	ШУН/В-5,5-00-R3			шт.	3		
25	Шкаф управления работой электродвигателя вентилятора	ШУН/В-7,5-00-R3			шт.	1		
26	Адресная метка	АМ-4-R3				1		
	Встроенные помещения							
1	Прибор приемно-контрольный и управления охранно-пожарный адресный	АМП-4-R3			шт.	5		
2	Источник вторичного электропитания резервированный	РИП-12 исп.20 (РИП-12-1/7М2-Р)			шт.	5		
3	Извещатель пожарный дымовой оптико-электронный адресно- аналоговый	ИП 212-45			шт.	33		
	IP40 (новый корпус)							
4	Извещатель пожарный ручной адресный с встроенным изолятором	ИПР 513-10			шт.	6		
	короткого замыкания							
5	Устройство дистанционного пуска «ЗАПУСК ПОЖАРНЫХ НАСОСОВ»	УДП 513-10			шт.	5		
	с встроенным изолятором короткого замыкания							
6	Оповещатель световой "ВЫХОД"	ОПОП 1-8			шт.	6		
7	Оповещатель звуковой	ОПОП 2-35 12В			шт.	7		
8	Знак пожарной безопасности на пластиковой основе 100*100				шт.	6		
	«Кнопка включения пожарной автоматики» (извещатель							
	пожарный ручной) F10							
9	Знак пожарной безопасности на пластиковой основе 100*100				шт.	6		
	«Звуковой оповещатель пожарной тревоги» F11							
10	Знак пожарной безопасности пленка ПВХ 100*100							
	«Кнопка включения пожарной автоматики» (извещатель пожарный ручной) F10				шт.	5		
11	Бесконтактный считыватель идентификаторов смарт-карт	STR-RM-B01			шт.	5		
12	Карта Mifare				шт.	5		
13	Изолятор шлейфа	ИЗ-1-R3			шт.	10		
	Материалы							
1	Аккумуляторная батарея 7 Ач				шт.	4		
2	Аккумуляторная батарея 12 Ач				шт.	4		
3	Аккумуляторная батарея 40 Ач				шт.	2		
4	Кабель симметричной парной скрутки, сеч. 1х2х0,5 мм2	КПСнг(А)-FRLS			м	4500		
5	Кабель симметричной парной скрутки, сеч. 1х2х1,5 мм2	КПСнг(А)-FRLS			м	1000		
6	Кабель огнестойкий силовой, сеч. 3х1,5 мм2	ВВГнг(А)-FRLS			м	400		
7	Кабель симметричной парной скрутки, сеч. 2х2х0,2 мм2	КПСнг(А)-FRLS			м	200		
8	Труба гофрированная самозатухающая ТГТ С3 Ø 16 мм с зондом				м	3500		
9	Труба гофрированная самозатухающая ТГТ С3 Ø 25 мм с зондом				м	300		

1	2	3	4	5	6	7	8	9
10	Кабель симметричной парной скрутки, сеч. 2х2х0,5 мм2	КПСнг(А)-FRLS			м	350		
11	Кабель огнестойкий силовой, сеч. 5х1,5 мм2	ВВГнг(А)-FRLS			м	80		
12	Коробка распределительная 80х80х40	DKC 53700			шт.	130		
13	Коробка распределительная огнестойкая	КМ-О (8к)-IP41			шт.	40		
14	Труба жесткая ПВХ ∅50	CTR10-050-K41-015I			м	156		
15	Корпус металлический (1000х650х285мм) У2 IP54 RAL 3020 IEK	ЩМП-5-0			шт.	1		
16	Металлорукав в ПВХ изоляции МРПИ НГ ∅20 морозостойкий черный, УХЛ1				м	700		
17	Кабель-канал 100х60	СКК10-100-060-1-К01			м	20		
18	Лоток неперфорированный шириной 100*50 мм				м	36		
19	Стойка кабельная стальная оцинкованная	sk400			шт.	18		
20	Полка кабельная стальная оцинкованная	pk200			шт.	18		
21	Профиль С-образный				шт.	18		
22	Шпилька для крепления профиля				шт.	36		
	2 секция							
	<u>Жилая часть</u>							
1	Прибор приемно-контрольный и управления охранно-пожарный адресный	R3-Рубеж-20П			шт.	6		
2	Блок индикации и управления	R3-Рубеж-БИУ			шт.	1		
3	Источник вторичного электропитания резервированный адресный	ИВЭПР 12/3,5 RS-R3			шт.	1		
		исп. 2х12 БР						
4	Источник вторичного электропитания резервированный	ИВЭПР 12/5 RS-R3			шт.	1		
		БР-12 исп. 2х40						
5	Источник вторичного электропитания резервированный	ИВЭПР 12/2 RS-R3			шт.	3		
		исп. 2х7 БР						
6	Извещатель пожарный дымовой оптико-электронный адресно- аналоговый	ИП 212-64-R3			шт.	735		
	IP40 (новый корпус)							
7	Извещатель пожарный ручной адресный с встроенным изолятором	ИПР 513-11 ИКЗ-А-R3			шт.	42		
	короткого замыкания							
8	Устройство дистанционного пуска «Пуск дымоудаления» с встроенным	УДП 513-11ИКЗ-R3			шт.	42		
	изолятором короткого замыкания							
9	Устройство дистанционного пуска «ЗАПУСК ПОЖАРНЫХ НАСОСОВ»	УДП 513-11ИКЗ-R3			шт.	40		
	с встроенным изолятором короткого замыкания							
10	Извещатель пожарный автономный	ИП 212-50М2			шт.	586		
11	Оповещатель световой "ВЫХОД"	ОПОП 1-8			шт.	40		
12	Оповещатель световой "ВЫХОД"	Молния УЛЬТРА			шт.	4		
13	Модуль акустический	Соната-5			шт.	60		
14	Адресный релейный модуль	РМ-4-R3			шт.	5		
15	Адресный модуль речевого оповещения	МРО-2М			шт.	10		
16	Адресный релейный модуль с контролем целостности цепи	РМ-4К-R3			шт.	82		

1	2	3	4	5	6	7	8	9
17	Модуль управления клапаном дымоудаления и огнезащиты	МДУ-1-R3			шт.	70		
18	Адресная метка	АМ-1-R3			шт.	19		
19	Извещатель охранный точечный магнитоконтактный	ИО 102-26			шт.	38		
20	Изолятор шлейфа	ИЗ-1-R3			шт.	202		
21	Шкаф управления работой электродвигателя вентилятора	ШУН/В-5,5-00-R3			шт.	1		
22	Шкаф управления работой электродвигателя вентилятора	ШУН/В-7,5-00-R3			шт.	4		
23	Шкаф управления работой электродвигателя вентилятора	ШУН/В-11,0-00-R3			шт.	1		
24	Шкаф управления электроприводной задвижкой	ШУЗ-3-0,75-00-R3			шт.	1		
25	Оповещатель охранно-пожарный световой «Насосная станция пожаротушения»	Молния-12			шт.	1		
	(световое табло (на защелках) (красный фон))							
26	Адресная метка	АМ-4-R3				11		
27	Щит металлический У2 IP54 RAL 3020, IEK	ЩМП-3-0 650х220х500мм				1		
28	Оповещатель световой "Подключение пожарной техники"	КОП25 П IP54			шт.	1		
	<u>Встроенные помещения</u>							
1	Прибор приемно-контрольный и управления охранно-пожарный адресный	АМП-4-R3			шт.	3		
2	Источник вторичного электропитания резервированный	РИП-12 исп.20 (РИП-12-1/7М2-Р)			шт.	3		
3	Извещатель пожарный дымовой оптико-электронный адресно- аналоговый	ИП 212-45			шт.	16		
	IP40 (новый корпус)							
4	Извещатель пожарный ручной адресный с встроенным изолятором	ИПР 513-10			шт.	4		
	короткого замыкания							
5	Устройство дистанционного пуска «ЗАПУСК ПОЖАРНЫХ НАСОСОВ»	УДП 513-10			шт.	3		
	с встроенным изолятором короткого замыкания							
6	Оповещатель световой "ВЫХОД"	ОПОП 1-8			шт.	4		
7	Оповещатель звуковой	ОПОП 2-35 12В			шт.	4		
8	Знак пожарной безопасности на пластиковой основе 100*100				шт.	4		
	«Кнопка включения пожарной автоматики» (извещатель пожарный ручной) F10							
9	Знак пожарной безопасности на пластиковой основе 100*100				шт.	4		
	«Звуковой оповещатель пожарной тревоги» F11							
10	Знак пожарной безопасности пленка ПВХ 100*100							
	«Кнопка включения пожарной автоматики» (извещатель пожарный ручной) F10				шт.	3		
11	Бесконтактный считыватель идентификаторов смарт-карт	STR-RM-B01			шт.	3		
12	Карта Mifare				шт.	3		
13	Изолятор шлейфа	ИЗ-1-R3			шт.	6		
	<u>Материалы</u>							
1	Аккумуляторная батарея 7 Ач				шт.	6		
2	Аккумуляторная батарея 12 Ач				шт.	4		

1	2	3	4	5	6	7	8	9
3	Аккумуляторная батарея 40 Ач				шт.	2		
4	Кабель симметричной парной скрутки, сеч. 1х2х0,5 мм2	КПСнг(А)-FRLS			м	8200		
5	Кабель симметричной парной скрутки, сеч. 1х2х1,5 мм2	КПСнг(А)-FRLS			м	1850		
6	Кабель огнестойкий силовой, сеч. 3х1,5 мм2	ВВГнг(А)-FRLS			м	550		
7	Кабель симметричной парной скрутки, сеч. 2х2х0,2 мм2	КПСнг(А)-FRLS			м	230		
8	Труба гофрированная самозатухающая ТГТ С3 Ø 16 мм с зондом				м	6000		
9	Труба гофрированная самозатухающая ТГТ С3 Ø 25 мм с зондом				м	450		
10	Кабель симметричной парной скрутки, сеч. 2х2х0,5 мм2	КПСнг(А)-FRLS			м	450		
11	Кабель огнестойкий силовой, сеч. 5х1,5 мм2	ВВГнг(А)-FRLS			м	80		
12	Коробка распределительная 80х80х40	DKC 53700			шт.	155		
13	Коробка распределительная огнестойкая	КМ-О (8к)-IP41			шт.	45		
14	Труба жесткая ПВХ ∂50	CTR10-050-K41-015I			м	250		
15	Корпус металлический (1000х650х285мм) У2 IP54 RAL 3020 IEK	ЩМП-5-0			шт.	1		
16	Металлорукав в ПВХ изоляции МРПИ НГ ∂20 морозостойкий черный, УХЛ1				м	650		
17	Кабель-канал 100х60	СКК10-100-060-1-К01			м	20		
18	Лоток неперфорированный шириной 100*50 мм				м	54		
19	Стойка кабельная стальная оцинкованная	sk400			шт.	27		
20	Полка кабельная стальная оцинкованная	pk200			шт.	27		
21	Профиль С-образный				шт.	27		
22	Шпилька для крепления профиля				шт.	54		